Maßskizze / *dimensional sketch*

Benennung: **Aufputzsteckdose mit Datenanbaudose 2xCAT**

description: **Surface outlet with data socket**

Teilenummer / *part number:* **86312k452**

beigelegt / *included*:
1x Kabelverschraubung M25 mit 2x Ø7mm Dichteinsatz / *1x cable gland M25 with 2x Ø7mm sealing insert*

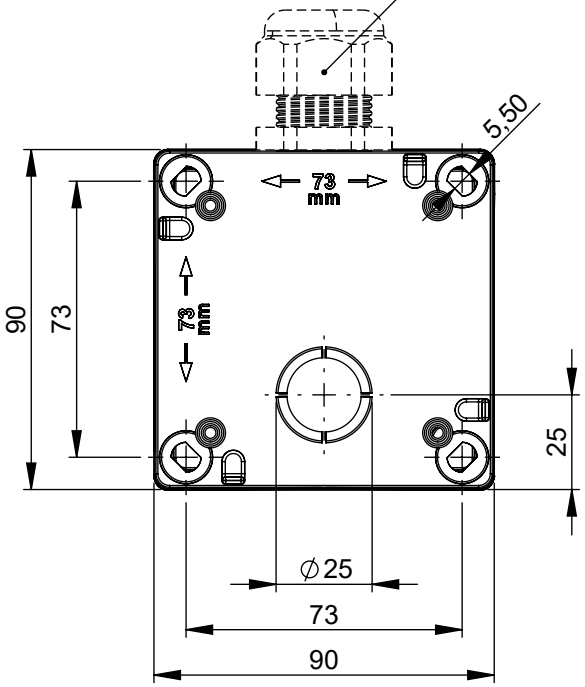

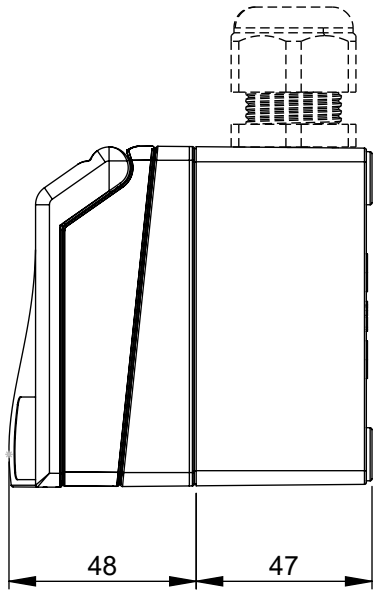

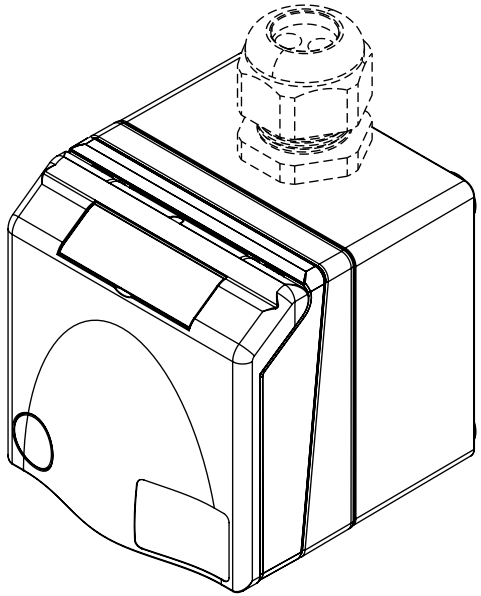

Abmessungen / dimensions: **[mm]**

Maßstab / scale: **1:2**

Erstellt / *drawed:* **MU/03.02.2023**

© PC Electric GesmbH / Diesseits 145 / 4973 St. Martin im Innkreis / Austria