BEDIENUNGSANLEITUNG
USER MANUAL

LED Handleuchte H1000
5.000mAh USB-C

Art.-Nr./Part No. 7201000

DE | EN | FR | ES | PT | SV
IT | NL | DK | FI | NO | CZ

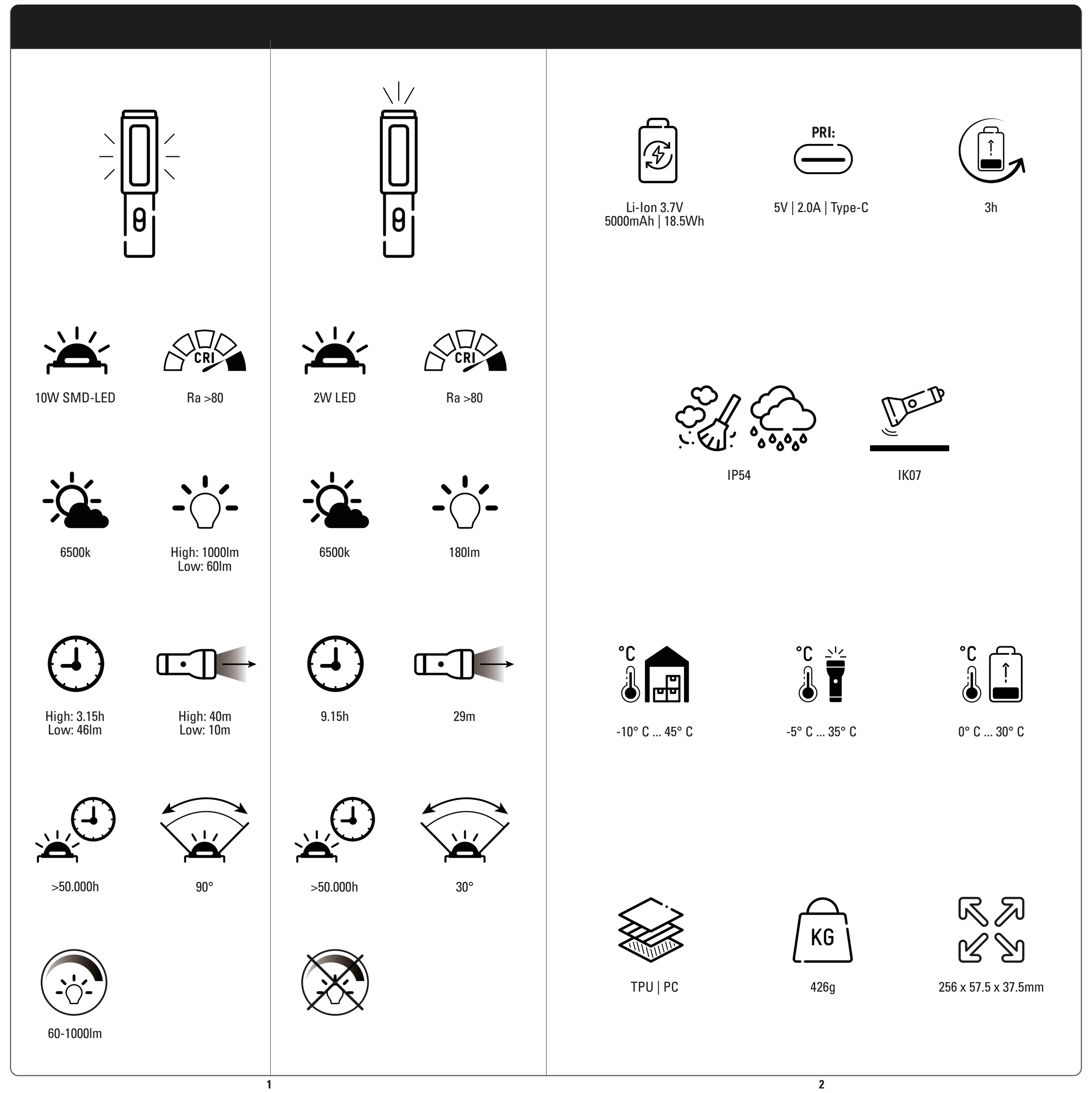

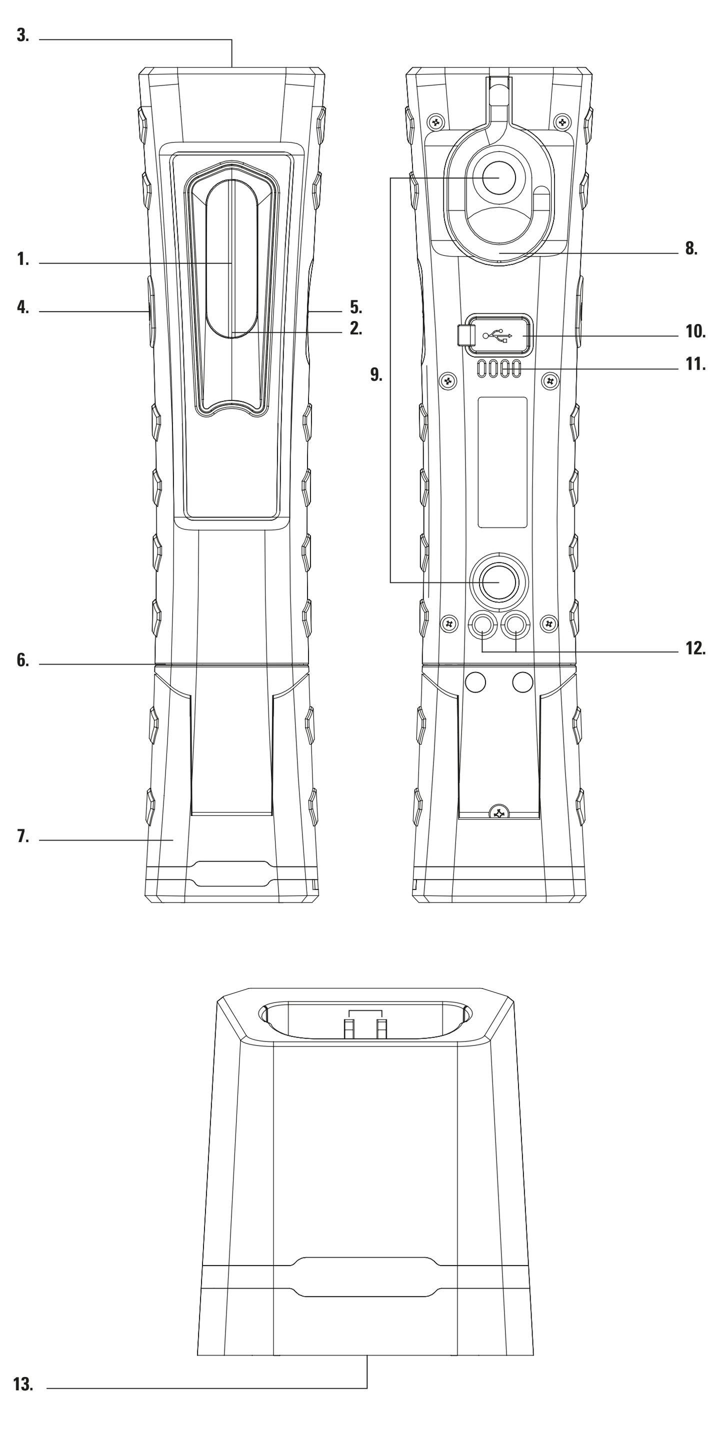

DE

SICHERHEIT - HINWEISERKLÄRUNG

Bitte folgende Zeichen und Wörter beachten, welche in der Bedienungsanleitung, auf dem Produkt und auf der Verpackung verwendet werden:

ⓘ = **Information** | Nützliche Zusatz-Informationen zum Produkt
⊘ = **Hinweis** | Dieser Hinweis warnt vor möglichen Schäden aller Art
⚠ = **Vorsicht** | Achtung - Gefährdung kann zu Verletzungen führen
▲ = **Warnung** | Achtung – Gefährdung! Kann zu schweren Verletzungen oder zum Tod führen

BESTIMMUNGSGEMÄSSER GEBRAUCH

Das Produkt dient als mobile Lichtquelle und ist nicht zur Verwendung in anderen Anwendungen bestimmt. Das Produkt ist ausschließlich für den privaten Gebrauch im Haushalt und weder für den kommerziellen Gebrauch noch für die Raumbeleuchtung im Haushalt geeignet und nur zur Verwendung wie in der Gebrauchsanleitung beschrieben. Anwendung außerhalb dieser Information gilt nicht als bestimmungsgemäß, dies kann Sachschäden oder Personenschäden verursachen. Wir übernehmen keine Haftung für Schäden, die durch falschen bzw. nicht bestimmungsgemäßen Gebrauch entstanden sind.

▲ ALLGEMEINE SICHERHEITSHINWEISE

Dieses Produkt kann von Kindern ab 8 Jahren und von Personen mit eingeschränkten körperlichen, sensorischen oder geistigen Fähigkeiten oder mangelnder Erfahrung und mangelndem Wissen verwendet werden, wenn sie über die sichere Verwendung des Produkts unterwiesen wurden und die Gefahren kennen. Kinder dürfen nicht mit dem Produkt spielen. Reinigung und Pflege dürfen nicht von Kindern ohne Aufsicht durchgeführt werden.

Kinder vom Produkt und der Verpackung fernhalten. Das Produkt ist kein Spielzeug. Kinder sollten beaufsichtigt werden, um sicherzustellen, dass sie nicht mit dem Produkt bzw. der Verpackung spielen.

Augenverletzungen vermeiden - nie direkt in den Lichtstrahl schauen oder anderen Personen ins Gesicht leuchten. Geschieht dies zu lange, kann durch Blaulichtanteile eine Netzhautgefährdung auftreten.

Niemals an ein an das Stromnetz angeschlossenes Gerät mit nassen Händen fassen oder wenn dieses ins Wasser gefallen ist. In diesem Fall erst die Haussicherung abschalten und anschließend den Netzstecker ziehen.

Niemals in explosionsgefährdeter Umgebung einsetzen, in welcher sich brennbare Flüssigkeiten, Staub oder Gase befinden.

Produkt niemals in Wasser oder andere Flüssigkeiten tauchen.

Anschlussleitung nicht knicken, spannen oder in Kontakt mit scharfen Gegenständen, Chemikalien oder Lösungsmittel bringen.

Nur eine gut zugängliche Steckdose benutzen, damit das Produkt bei einem Störfall schnell vom Stromnetz getrennt werden kann.

Alle angeleuchteten Gegenstände müssen mindestens 10cm von der Leuchte entfernt sein.

Produkt ausschließlich mit dem im Lieferumfang enthaltenen Zubehör verwenden.

Niemals versuchen, eine Batterie/Akku zu öffnen, zu quetschen, zu erhitzen oder in Brand zu setzen. Nicht ins Feuer werfen.

⌂ Das Produkt darf nur in geschlossenen, trockenen und weiträumigen Räumen geladen werden, entfernt von brennbaren Materialen und Flüssigkeiten. Nichtbefolgung kann zu Verbrennungen und Bränden führen.

Auslaufende Batterie-/Akkuflüssigkeit kann bei Berührung mit Körperteilen zu Verätzungen führen. Bei Kontakt die betroffenen Stellen sofort mit frischem Wasser ausspülen und umgehend Arzt kontaktieren.

Anschlussklemmen und Batterien nicht kurzschließen.

▲ GEFAHR VOR BRAND UND EXPLOSION

Nicht in der Verpackung benutzen.

Produkt nicht abdecken - Brandgefahr.

Das Produkt niemals extremen Belastungen wie z.B. extreme Hitze, Kälte, Feuer usw. aussetzen.

Nicht im Regen oder Feuchträumen verwenden.

⊘ ALLGEMEINE HINWEISE

- Nicht werfen oder fallen lassen
- Die LED-Abdeckung ist nicht austauschbar. Bei beschädigter Abdeckung muss das Produkt entsorgt werden.
- Die LED-Lichtquelle ist nicht austauschbar. Wenn die Lebensdauer der LED endet, muss die komplette Leuchte ersetzt werden.
- Produkt nicht öffnen oder modifizieren! Instandsetzungsarbeiten dürfen nur vom Hersteller oder einem von ihm beauftragten Servicetechniker oder einer vergleichbar qualifizierten Person durchgeführt werden.
- Das Trennen des Gerätes von der Stromversorgung nur durch Ziehen am Stecker oder Steckergehäuse, nie am Kabel.
- Angaben für Leuchte und Netzteil sowie Netzspannung an der Steckdose müssen mit dem Typenschild übereinstimmen.
- Die Leuchte darf nicht auf die Seite der Lichtquelle gelegt werden oder auf diese Seite umfallen.

⊘ WIEDERAUFLADBARER AKKUPACK

Das Produkt enthält einen nicht austauschbaren Akkupack, bei leerem Akku diesen umgehend wieder aufladen.

Nach vollständiger Aufladung von der Aufladung trennen.

Im Falle eines Auslaufens der Energiequelle die Flüssigkeit mit Schutzhandschuhen und einem trockenen Tuch entfernen.

⊘ UMWELTHINWEISE | ENTSORGUNG

Die Verpackung sortenrein entsorgen. Pappe und Karton zum Altpapier, Folie in die Wertstoff-Sammlung.

Das unbrauchbare Produkt gemäß den gesetzlichen Bestimmungen entsorgen. Die Kennzeichnung „Mülltonne“ weist darauf hin, dass Elektrogeräte in der EU nicht mit dem normalen Haushaltsmüll entsorgt werden dürfen. Rückgabe- und Sammelsysteme in ihrer Gemeinde verwenden oder an den Händler wenden, bei dem das Produkt gekauft wurde.

Produkt zur Entsorgung an einer speziellen Entsorgungsstelle für Altgeräte abgeben. Das Produkt nicht in den Hausmüll werfen.

Gebrauchte Batterien/Akkus immer in Übereinstimmung mit den örtlichen Gesetzen oder Anforderungen entsorgen.

Damit erfüllen Sie Ihre gesetzlichen Pflichten und leisten Ihren Beitrag zum Umweltschutz.

ⓘ PRODUKTBESCHREIBUNG

1. Haupt-LED
2. Ladeanzeige A
3. TOP-LED
4. An-/Aus-Taster
5. Dimmrad
6. Drehgelenk 360°
7. Schwenkbarer Haltefuß
8. Ausklappbarer Haken
9. Integrierte Magnete
10. Ladebuchse mit Gummiabdeckung
11. Ladeanzeige B
12. Ladekontakte für Ladestation
13. USB-Typ-C Buchse

ⓘ INBETRIEBNAHME

Vor erstmaliger Benutzung vollständig aufladen

Leuchte durch Drücken des Ein-/Aus-Tasters anschalten:

1x Haupt-LED (mit Dimmrad-Funktion)
2x TOP-LED
3x Aus

LED-Anzeige:

Ladeanzeige A während Ladung:

- rot blinkend: Lademodus
- aus: Akkupack vollgeladen

Ladeanzeige B während Ladung und/oder Betrieb:

- LED zeigen Ladestatus/Akkukapazität an

Leuchten und Laden gleichzeitig ist möglich > Leuchtkraft wird limitiert

Netzausfallelektronik (Notlichtfunktion):

Leuchte im eingeschalteten Zustand (Haupt-LED) an das Ladekabel anschließen bzw. in die Ladestation (Zubehör) stellen. Leuchte geht automatisch aus und schaltet sich bei Netzausfall automatisch an (Leuchtkraft ist gedimmt, um eine lange Leuchtdauer zu erreichen).

Ladeschale:

- Typ-C Ladekabel in die Ladebuchse auf der Unterseite einstecken und mit USB-Ladegerät verbinden.
- Werkstattleuchte gerade in die Station stellen, damit die Ladekontakte richtig kontaktieren.
- Ladung startet automatisch.

CE Das Produkt entspricht den Anforderungen der EU Richtlinien.

Technische Änderungen vorbehalten. Für Druckfehler übernehmen wir keine Haftung.

EN

SAFETY - EXPLANATION OF NOTES

Please take note of the following symbols and words used in the operating instructions, on the product and on the packaging:

ⓘ = **Information** | Useful additional information about the product
⊘ = **Note** | The note warns you of possible damage of all kinds
⚠ = **Caution** | Attention - Hazard can lead to injuries
▲ = **Warning** | Attention – Danger! May result in serious injury or death

PROPER INTENDED USE

The product serves as a mobile light source and is not intended for use in other applications. The product is intended exclusively for private, household use and is not suitable for commercial use or for household room lighting and is only for use as described in the operating instructions. Use outside that stipulated in the information is improper use and this can result in damage to property or personal injury. We accept no liability for damage caused by incorrect or improper use.

▲ GENERAL SAFETY INSTRUCTIONS

This product may be used by children from the age of 8 and by persons with reduced physical, sensory or mental abilities or lack of experience and knowledge, if they have been instructed on the safe use of the product and are aware of the hazards. Children are not permitted to play with the product. Children are not permitted to carry out cleaning or care without supervision.

Keep the product and the packaging away from children. This product is not a toy. Children should be supervised in order to ensure that they do not play with the product or packaging.

Avoid eye injuries - Never look directly into the beam of light or shine it into other people‘s faces. If this occurs for too long, the blue light portion of the beam can cause retinal damage.

Never touch a device that is connected to the mains with wet hands, or if it has fallen into water. In this case, first switch off the house circuit breaker and then pull out the mains plug.

Do not expose to potentially explosive environments where there are flammable liquids, dusts or gases.

Never submerge the product in water or other liquids.

Use only an easily accessible mains socket so that the product can be quickly disconnected from the mains in the event of a fault.

All illuminated objects must be at least 10cm away from the lamp.

Use the product exclusively with the accessories included with it.

Never try to open, crush or heat a standard/rechargeable battery or set it on fire. Do not throw into a fire.

⌂ The product may only be charged in closed, dry and spacious rooms, away from combustible materials and liquids. Disregard can result in burns and fires.

Leaking battery fluid can cause irritation if it comes into contact with the skin. Immediately rinse affected areas with fresh water and then seek medical attention.

Do not short-circuit connection terminals or batteries.

▲ DANGER OF FIRE AND EXPLOSION

Do not use while still in the packaging.

Do not cover the product - risk of fire.

Never expose the product to extreme conditions, such as extreme heat/cold etc.

Do not use in the rain or in damp areas.

⊘ GENERAL INFORMATION

- Do not throw or drop
- The LED cover cannot be replaced. If the cover is damaged, the product must be disposed of.

- The LED light source cannot be replaced. If the LED has reached the end of its service life, the complete lamp must be replaced.
- Do not open or modify the product! Repair work shall only be carried out by the manufacturer or by a service technician appointed by the manufacturer or by a similarly qualified person.
- Disconnect the device from the power supply only by pulling on the plug or plug housing, never on the cable.
- Information for the light and mains adapter as well as mains voltage on the socket must match with the type plate.
- The lamp shall not be placed face-down or allowed to topple face-down.

⊘ RECHARGEABLE BATTERY PACK

The product contains a non-replaceable, rechargeable battery pack. If the rechargeable battery pack is empty, recharge it immediately.

Once fully charged, remove from the charger.

In the event of liquid leaking from the power source, remove this with protective gloves and a dry cloth.

⊘ ENVIRONMENTAL INFORMATION | DISPOSAL

Dispose of packaging after sorting by material type. Cardboard and cardboard to the waste paper, film to the recycling collection.

Dispose of the unusable product in accordance with legal provisions. The „waste bin“ symbol indicates that, in the EU, it is not permitted to dispose of electrical equipment in household waste. Use the return and collection systems in your area or contact the dealer from whom you purchased the product.

For disposal, pass the product on to a specialist disposal point for old equipment. Do not dispose of the device with household waste!

Always dispose of used batteries & rechargeable batteries in accordance with the local regulations and requirements.

In this way you will fulfil your legal obligations and contribute to environmental protection.

ⓘ PRODUCT DESCRIPTION

1. Main LED
2. Charge indicator A
3. TOP LED
4. On/off button
5. Dimming wheel
6. 360° swivel joint
7. Swivel base
8. Fold-out hook
9. Integrated magnets
10. Charge socket with rubber cover
11. Charge indicator B
12. Charge contacts for charge station
13. USB type-C port

ⓘ FIRST USE

Charge fully before first use

Switch on the light by pressing the On/Off button:

1x Main LED (with dimming wheel function)
2x TOP LED
3x Off

LED display:

Charge display A during charging:

- Red flashing: Charging mode
- Off: Rechargeable battery pack fully charged

Charge display B during charging and/or operation:

- LED shows charge status / battery capacity

Simultaneous charging and lighting is possible > Lighting power will be restricted

Mains failure electronics (emergency light function):

Connect light to the charging cable whilst switched on (main LED) or place it in the charge station (accessory). Light switches off automatically and switches on automatically in the event of a mains power failure (lighting power is dimmed in order to achieve a longer battery life).

Charging tray:

- Plug a type-C charge cable into the charge socket on the underside and connect with a USB charger.
- Place the workshop light straight in the station so that the charging contacts make contact correctly.
- Charging starts automatically.

CE The product complies with the requirements from the EU directives.

Subject to technical changes. We assume no liability for printing errors.

BESCHREIBUNG SYMBOLE | DESCRIPTION SYMBOLS

	Schutzklasse III | Class 3 equipment
	Übereinstimmung mit den EU-Richtlinien Conforms to the European directive
	Risikoklasse - Nicht in die Lichtquelle blicken Risk-Group - Do not look into the lamp
	Elektroschrott (WEEE-Richtlinie) Waste of Electrical and Electronic Equipment (WEEE-Guideline)
	Batterieentsorgungsinformation - Nicht in den Hausmüll! Battery disposal information - Not for household waste
	Bedienungsanleitung beachten! Read the operating instructions carefully before use!
	Mindestabstand zu angestrahlten Objekten Minimum distance from lighted objects
	„Sicherheitsglas ist nicht austauschbar, bei beschädigtem Glas muss das Produkt entsorgt werden. Safety glass is not replaceable, if the glass is damaged, the product must be discarded.“
IP54	IP-Schutzklasse | IP-Protection class

Kundenservice | Customer service:

PC ELECTRIC GmbH

Diesseits 145
4973 St. Martin im Innkreis, Austria
www.pcelectric.at

MA-7201000/V00/01-2023

FR

SÉCURITÉ - EXPLICATION DES SYMBOLES

Veuillez respecter les symboles et mots de signalisation suivants qui sont utilisés dans le mode d’emploi, sur le produit et sur l’emballage :

ⓘ = **Information** | Informations supplémentaires utiles sur le produit
⊘ = **Remarque** | Cette remarque avertit contre des dommages possibles de tout type
⚠ = **Prudence** | Attention - le risque peut entraîner des blessures
▲ = **Avertissement** | Attention – danger ! Peut entraîner des blessures graves, voire la mort

UTILISATION CONFORME AUX PRESCRIPTIONS

Le produit sert de source lumineuse mobile et n’est pas conçu pour d’autres applications. Le produit est uniquement conçu pour une utilisation privée et ni pour une utilisation commerciale, ni pour l’éclairage ambiant à la maison et uniquement pour l’utilisation telle que décrite dans le mode d’emploi. L’utilisation en dehors de ces informations est considérée comme non conforme, cela peut entraîner des dommages matériels ou des blessures sur les personnes. Nous n’endossons aucune responsabilité pour les dommages qui résultent d’une utilisation incorrecte ou d’une utilisation non conforme aux prescriptions.

▲ CONSIGNES DE SÉCURITÉ GÉNÉRALES

Ce produit peut être utilisé par des enfants à partir de 8 ans et par des personnes avec des capacités physiques, sensorielles ou intellectuelles limitées ou avec un manque d’expérience et de connaissances si elles sont surveillées ou si elles ont été instruites concernant l’utilisation de sécurité du produit et si elles connaissent les dangers. Les enfants ne doivent pas jouer avec le produit. Le nettoyage et l’entretien ne doivent pas être effectués par des enfants sans surveillance.

Tenez les enfants éloignés du produit et de l‘emballage. Le produit n‘est pas un jouet. Les enfants devraient être surveillés afin de s‘assurer qu‘ils ne jouent pas avec le produit ou l’emballage.

Éviter les lésions oculaires – Ne jamais regarder directement dans le faisceau lumineux ou ne jamais éclairer des personnes dans le visage. Si cela se produit de manière prolongée, la part de lumière bleue peut causer un risque pour la rétine.

Ne jamais toucher un appareil raccordé au réseau électrique avec les mains mouillées ou si l’appareil est tombé dans l’eau. Dans ce cas, couper tout d’abord le disjoncteur de la maison, puis débrancher la fiche secteur.

Ne jamais utiliser dans un environnement explosible où se trouvent des liquides inflammables, de la poussière ou des gaz.

Ne jamais plonger le produit dans l’eau ou dans un autre liquide.

Toujours utiliser une prise bien accessible afin de pouvoir débrancher le produit du réseau électrique en cas de défaut.

Tous les objets éclairés doivent être à une distance d‘au moins 10 cm de la lampe.

N’utiliser le produit qu’avec les accessoires compris dans l’étendue de la livraison.

Ne jamais tenter d’ouvrir, d’écraser, de chauffer ou de mettre en feu une pile / un accu. Ne pas jeter au feu.

⌂ Ne charger le produit que dans des pièces fermées, au sec et vastes, à l’abri de matériaux et de liquides inflammables. Le non-respect peut entraîner des brûlures et des incendies.

Les fuites de piles / les liquides dans les accus peuvent entraîner des brûlures chimiques en cas de contact avec des parties du corps. En cas de contact, rincer immédiatement les emplacements concernés avec de l’eau fraîche et contacter immédiatement un médecin.

Ne pas court-circuiter les broches de raccordement et les piles.

▲ RISQUE D’INCENDIE ET D’EXPLOSION

Ne pas utiliser dans l’emballage.

Ne pas couvrir le produit - risque d’incendie.

Ne jamais exposer le produit à des sollicitations extrêmes, par ex. chaleur, froid extrême, etc.).

Ne pas utiliser sous la pluie ou dans des pièces humides.

⊘ REMARQUES GÉNÉRALES

- Ne pas jeter ou laisser tomber
- Le couvercle de la LED ne peut pas être remplacé. Si le couvercle est endommagé, le produit doit être éliminé.
- La source lumineuse LED ne peut pas être remplacée. À la fin de la durée de vie de la LED, vous devez remplacer toute la lampe.
- Ne pas ouvrir ou modifier le produit ! Les travaux de réparation ne doivent être effectués que par le fabricant ou par un technicien de service chargé de ce travail par le fabricant ou par une personne qualifiée de manière similaire !
- Pour la coupure de l’appareil de l’alimentation électrique, toujours tirer sur la fiche du connecteur et jamais sur le câble.
- Les indications concernant la lampe et l’alimentation ainsi que la tension de réseau sur la prise doivent correspondre à la plaque signalétique.
- La lampe ne doit pas être posée sur le côté de la source lumineuse ou tomber de ce côté.

⊘ BLOC D’ACCU RECHARGEABLE

Le produit contient un bloc d’accu non remplaçable, en cas d’accu vide celui-ci doit être rechargé immédiatement.

Une fois le chargement complet, arrêter le chargement.

En cas de fuite de la source d’énergie, éliminer le liquide avec des gants de protection et un chiffon sec.

⊘ REMARQUE CONCERNANT L’ENVIRONNEMENT ÉLIMINATION

Éliminez l’emballage par type. Mettez le papier et le papier avec les déchets de papier et le film avec les matières recyclables.

Éliminez le produit inutilisable conformément aux dispositions légales. Le marquage avec la « poubelle » indique que dans l’UE, les appareils électriques ne doivent pas être éliminés avec les déchets domestiques normaux. Utilisez les systèmes de reprise et de collecte de votre commune ou adressez-vous au revendeur auprès de qui l’appareil a été acheté.

Transmettez le produit à un point de collecte spécial pour appareils usagés en vue de son élimination. Ne jetez pas le produit avec les ordures ménagères.

Éliminez toujours les piles / batteries usées conformément aux lois ou exigences locales.

Vous vous acquittez ainsi de vos obligations légales et contribuez à la protection de l’environnement.

ⓘ DESCRIPTION DU PRODUIT

1. LED principale
2. Afficha ge du chargement A
3. TOP-LED
4. Bouton de marche / arrêt

5. Molette de variation
6. Articulation rotative 360°
7. Pied de retenue pivotant
8. Crochet repliable
9. Aimants intégrés
10. Douille de chargement avec capuchon en caoutchouc
11. Affichage du chargement B
12. Contacts de chargement pour station de chargement
13. Douille USB type C

ⓘ MISE EN SERVICE

Charger complètement avant la première utilisation

Allumer la lampe en appuyant sur le bouton de marche / arrêt :

1x LED principale (avec fonction de molette de variation)
2x TOP-LED
3x arrêt

Affichage LED :

Affichage de charge A pendant le chargement :

- clignotant rouge : mode chargement
- arrêt : bloc d’accu entièrement chargé

Affichage de charge B pendant le chargement et / ou le fonctionnement :

- les LED affichent l’état de charge / la capacité de l’accu

Possibilité d’allumer et de charger simultanément > luminosité limitée

Électronique de panne de courant (fonction de lumière d’urgence) :

Raccorder la lampe à l’état allumé (LED principale) au câble de chargement ou la placer dans la station de chargement (accessoire). La lampe s’éteint automatiquement et s’allume automatiquement en cas de panne de courant (luminosité atténuée pour obtenir une durée d’éclairage longue).

Plateau de chargement:

- Enficher le câble de chargement de type C dans la douille de chargement, sur le côté inférieur, et le relier au chargeur USB.
- Placer la lampe d’atelier bien droit dans la station pour que les contacts soient correctement connectés.
- Le chargement démarre automatiquement.

CE Le produit est conforme aux exigences des directives européennes.

Sous réserve de modifications techniques. Nous n’endossons aucune responsabilité pour les erreurs d’impression.

ES

SEGURIDAD - DECLARACIÓN DE INDICACIÓN

Por favor, observe las siguientes señales y palabras que se emplearán en las instrucciones de servicio, en el producto y en el embalaje:

ⓘ = **Información** | Informaciones prácticas adicionales sobre el producto
⊘ = **Indicación** | Esta indicación avisa de posibles daños de todo tipo
⚠ = **Cuidado** | Atención - peligro de sufrir lesiones
▲ = **Aviso** | ¡Atención, peligro! Puede tener como consecuencia heridas graves o la muerte

USO PRESCRITO

El producto se ha concebido como fuente de luz móvil y no está destinado a otras aplicaciones. El producto está destinado exclusivamente al uso privado en el hogar y no es apto para uso comercial ni para la iluminación de habitaciones en el hogar sino debe utilizar sólo como se describe en las instrucciones de uso. El uso al margen de estas informaciones no se considera como prescrito y puede causar daños materiales o lesiones personales. No aceptamos ninguna responsabilidad respecto de los daños causados por el uso incorrecto o no prescrito.

▲ INDICACIONES DE SEGURIDAD GENERALES

Este producto puede ser utilizado por niños a partir de 8 años y por personas con capacidades físicas, sensoriales o mentales reducidas o con falta de experiencia si se les informa de su empleo seguro y conocen sus peligros. Los

niños no deben jugar con el producto. La limpieza y los cuidados no deben correr a cargo de los niños sin vigilancia.

Mantenga a los niños alejados del producto y de su embalaje. El producto no es un juguete. Los niños deben estar vigilados para garantizarse que no jueguen con el producto o el embalaje.

Evitar las heridas de los ojos; no mirar directamente en el haz de luz ni alumbrar el rostro de otras personas. Si esto sucediera durante un tiempo excesivo, se podría en peligro la retina por causa de la porción de luz azul.

No tocar nunca un dispositivo conectado a la red de corriente con las manos mojadas o si éste hubiera caído al agua. En este caso debe desconectarse primero el seguro o fusible de toda la casa y desenchufar seguidamente.

No emplear nunca en entornos susceptibles de explosión, donde se encuentren líquidos inflamables, polvos o gases.

No sumerja el producto nunca en agua u otros líquidos.

Emplee solo una toma bien accesible para que el producto pueda desconectarse de la red de corriente inmediatamente en caso de fallo.

Todos los objetos iluminados deben encontrarse mínimamente a 10 cm de la lámpara.

Emplear el producto sólo con los accesorios que formen parte del volumen de suministro.

No intente nunca abrir una pila o acumulador, aplastarla, calentarla ni quemarla. No arrojar al fuego.

⌂ El producto solamente debe cargarse en estancias cerradas, secas, amplias y alejadas de materiales y líquidos inflamables. La no observación puede tener como consecuencia quemaduras e incendios.

Las pilas con fugas o el líquido de los acumuladores pueden causar quemaduras químicas al entrar en contacto con miembros del cuerpo. Al entrar en contacto, enjuagar inmediatamente con agua fresca y ponerse en contacto sin dilación con el médico.

No crear un cortocircuito entre la terminal de conexión y las pilas.

▲ PELIGRO DE INCENDIO Y EXPLOSIÓN

No lo emplee en su embalaje.

No cubra el producto; peligro de incendio.

El producto no debe someterse nunca a esfuerzos extremos como, por ejemplo, calor y frío intensos, fuego, etc.

No emplear bajo la lluvia o en locales húmedos.

⊘ INDICACIONES GENERALES

- No arrojar ni dejar caer
- La cobertura del LED no es substituible. Si se daña la cobertura, debe desecharse el producto.
- La fuente de luz del LED no es substituible. Cuando concluya la vida útil de la fuente de luz o bombilla, debe substituirse la lámpara completa.
- ¡No abrir ni modificar el producto! Las reparaciones solo deben ser llevadas a cabo por el fabricante o por un técnico de servicio por él encargado o por una persona cualificada de modo semejante.
- Desconecte el dispositivo de la red de corriente solo tirando del enchufe o desde el compartimento del conector, nunca tirando del cable.
- Las indicaciones relativas a la lámpara, el bloque de alimentación así como la tensión de red de la toma de corriente deben coincidir con lo indicado en la placa de tipo.
- La lámpara no debe colocarse por el lado de la fuente de luz o caer por este lado.

⊘ CONJUNTO DE PILAS RECARGABLES

El producto contiene un conjunto de pilas o acumuladores no reemplazables; en caso de acumuladores agotados, recárguelos inmediatamente.

Desconecte cuando la carga se haya completado.

Si se da una fuga en la fuente de energía, retire el líquido con guantes protectores y un paño seco.

⊘ INDICACIÓN RELATIVA AL MEDIO AMBIENTE | ELIMINACIÓN

Elimine el embalaje después de clasificar sus materiales. La cartulina y el cartón deben desecharse con el papel viejo mientras que la lámina debe ir a la sección de reciclado de estos materiales.

Elimine el producto ya inservible observando las prescripciones legales. El icono del „cubo de basura“ indica que los aparatos eléctricos no deben eliminarse en la UE con la basura doméstica normal. Sírvase de los sistemas de devolución o colecta de su comunidad o diríjase al comercio en el que compró el producto.

Entregue el producto para su eliminación a un centro de eliminación especial para aparatos viejos. No arroje el producto a la basura doméstica.

Elimine las pilas o acumuladores agotados siempre observando las leyes y exigencias locales.

De este modo cumplirá sus obligaciones legales y cooperará a la preservación medioambiental.

ⓘ DESCRIPCIÓN DEL PRODUCTO

1. LED principal
2. Señalización de carga A
3. TOP-LED
4. Interruptor de conex./desc.
5. Ruedecilla de atenuación
6. Articulación con giro de 360°
7. Pie de sujeción orientable
8. Gancho plegable
9. Imanes integrados
10. Toma de carga con cobertura de goma
11. Señalización de carga B
12. Contactos de carga para estación de carga
13. Toma USB del tipo C

ⓘ PUESTA EN SERVICIO

Antes del primer empleo cargar completamente

Conectar la lámpara pulsando el interruptor de conex./desc.:

una vez: LED principal (con la función de la ruedecilla de atenuación)
dos veces: TOP-LED
tres veces: desconexión

Señalización LED:

Señalización de carga A durante la carga:

- rojo parpadeante: modo de carga
- desonexión.: conjunto de pilas o acumuladores completamente cargado

Señalización de carga B durante la carga y/o el servicio:

- señalización LED del estado de carga / capacidad de acumuladores conec.

Es posible iluminar y cargar simultáneamente > queda limitada la potencia de la luz

Dispositivo electrónico de caída de corriente de red (función de luz de emergencia):

Enchufar la lámpara estando conectada (LED principal) al cable de carga o bien ponerla en la estación de carga (accesorio). La lámpara se desconecta automáticamente y se conecta automáticamente de nuevo en caso de caída de la corriente de red (la potencia de la luz queda atenuada a fin de conseguir una duración de iluminación más prolongada).

Bandeja de carga:

- El cable de carga del tipo C se inserta en la toma de carga por la parte inferior y se conecta con el dispositivo de carga USB.
- La lámpara de taller se coloca derecha en la estación para que los contactos de carga justamente contacten bien.
- La carga se inicia automáticamente.

CE El producto observa las exigencias de las directivas de la UE.

Reservado el derecho a introducir cambios técnicos. No aceptamos ninguna responsabilidad por errores de impresión.

PT

SEGURANÇA - EXPLICAÇÃO DAS INDICAÇÕES

Observe os seguintes símbolos e palavras utilizados no manual de instruções, no produto e na embalagem:

ⓘ = **Informação** | Informações adicionais úteis sobre o produto
⊘ = **Indicação** | Esta indicação avisa de possíveis perigos de qualquer tipo
⚠ = **Cuidado** | Atenção - Perigo, pode causar ferimentos
▲ = **Aviso** | Atenção – Perigo! Pode causar ferimentos graves ou morte

UTILIZAÇÃO CORRETA

O produto serve de fonte de luz móvel e não se destina a outras aplicações. O produto destina-se exclusivamente ao uso privado em ambientes domésticos e não se destina à utilização comercial nem se adequa à iluminação de espaços domésticos e apenas à utilização como descrita no manual de utilização. A utilização fora desta informação não é considerada como correta, o que pode causar danos materiais ou pessoais. Não assumimos qualquer responsabilidade por danos causados por utilização errada ou indevida.

▲ INSTRUÇÕES DE SEGURANÇA GERAIS

Este produto pode ser usado por crianças a partir dos 8 anos de idade e por pessoas com capacidades físicas, sensoriais ou mentais limitadas ou falta de experiência e conhecimento, se forem instruídas sobre a utilização segura do dispositivo e conheçam os perigos. As crianças não devem brincar com o produto. Os trabalhos de limpeza e de manutenção não devem ser realizados por crianças sem supervisão.

Manter as crianças afastadas do produto e da embalagem. O produto não é um brinquedo. As crianças devem ser supervisionadas para garantir que não brincam com o produto ou com a embalagem.

Evitar lesões oculares - nunca olhe diretamente para o feixe de luz nem direcione a luz para o rosto de outras pessoas. Se tal ocorrer durante muito tempo, a percentagem de luz azul pode causar perigo para a retina.

Nunca tocar num aparelho ligado à corrente elétrica com as mãos húmidas ou caso este tenha caído na água. Neste caso, primeiro desligar a proteção doméstica e de seguida puxar a ficha de rede.

Nunca utilizar em ambientes sujeitos a risco de explosão nas quais estejam presentes líquidos, pós ou gases combustíveis.

Nunca imergir o produto em água ou outros líquidos.

Utilizar apenas uma tomada de fácil acesso para que o produto possa ser rapidamente desligado da corrente elétrica em caso de avaria.

Todos os objetos iluminados devem estar afastados pelo menos 10 cm da lanterna.

Utilize o produto exclusivamente com o acessório incluído no volume de fornecimento.

Nunca tente abrir, esmagar, aquecer ou queimar uma

pilha / pilha recarregável. Não atirar para o fogo.

⌂ O produto pode apenas ser carregado apenas em espaços fechados, secos e amplos, afastado de materiais e líquidos combustíveis. A inobservância pode causar queimaduras e incêndio.

A fuga de líquido da bateria / pilha recarregável pode causar queimaduras se entrar em contacto com partes do corpo. Em caso de contacto, lave imediatamente as áreas afetadas com água fresca e contacte imediatamente um médico.

Não curto-circuitar os bornes de ligação e as pilhas.

▲ PERIGO DE INCÊNDIO E EXPLOSÃO

Não utilizar dentro da embalagem.

Não cobrir o produto - Perigo de incêndio.

Nunca sujeitar o produto a sobrecargas extremas, p. ex., calor ou frio extremo, chama, etc.

Não utilizar à chuva ou em espaços húmidos.

⊘ INDICAÇÕES GERAIS

- Não atirar ou deixar cair
- A cobertura do LED não é substituível. Em caso de danos na cobertura, o produto deverá ser eliminado.
- A fonte de luz LED não é substituível. Quando terminar a sua vida útil do LED, é necessário substituir toda a lanterna.
- Não abrir nem modificar o produto! Os trabalhos de reparação podem apenas ser realizados pelo fabricante ou por um técnico de serviços encarregue por ele ou por uma pessoa igualmente qualificada.
- Desligar o aparelho da alimentação de corrente apenas puxando pela ficha ou pela caixa da ficha, nunca pelo cabo.
- Indicações relativas à lanterna, fonte de alimentação, assim como tensão de rede na tomada devem coincidir com a placa de características.
- A lanterna não pode ser colocada no lado da fonte de iluminação ou cair nesse lado.

⊘ BATERIA RECARREGÁVEL

O produto contém uma bateria não substituível, se a bateria estiver vazia recarregue-a imediatamente.

Desligue do carregamento após o carregamento completo.

Em caso de fuga da fonte de energia, remova o líquido com luvas de proteção e um pano seco.

⊘ INDICAÇÕES RELATIVAS AO MEIO AMBIENTE | ELIMINAÇÃO

Elimine a embalagem de acordo com o seu tipo. Papelão e cartão junto com o papel velho, película junto com plásticos.

Eliminar o produto inutilizável conforme as disposições legais. O símbolo do „caixote do lixo“ indica que, na UE, os aparelhos elétricos não podem ser eliminados em conjunto com o lixo doméstico normal. Utilizar os sistemas de devolução e recolha do seu município ou contactar o revendedor onde o produto foi adquirido.

Para a eliminação, encaminhar o produto para um ponto de recolha especial para aparelhos usados. Não juntar o produto ao lixo doméstico.

Elimine as pilhas / baterias usadas sempre de acordo com a legislação ou requisitos locais.

Desta forma, cumpre as suas obrigações legais e contribui para a proteção do meio ambiente.

ⓘ DESCRIÇÃO DO PRODUTO

1. LED principal
2. Indicador de carga A
3. LED SUPERIOR
4. Botão de ligar/desligar
5. Roda de regulação
6. Articulação rotativa 360°
7. Base de montagem rotativa
8. Gancho retrátil
9. Ímanes integrados
10. Tomada de carregamento com cobertura de borracha
11. Indicador de carga B
12. Contactos de carregamento para estação de carregamento
13. Tomada USB Type-C

ⓘ COLOCAÇÃO EM FUNCIONAMENTO

Carregar totalmente antes de utilizar pela primeira vez

Ligar a luminária, premindo o botão de ligar/desligar:

1x LED principal (com função de roda de regulação)
2x LED SUPERIOR
3x Desligar

Visor LED:

Indicador de carga A durante o carregamento:

- vermelho intermitente: modo de carregamento
- desligado: bateria completamente carregada

Indicador de carga B durante o carregamento e/ou funcionamento:

- O LED indica estado de carga/capacidade da bateria

É possível iluminar e carregar em simultâneo > A luminosidade é limitada

Eletrónica de falha de rede (função de luz de emergência):

Ligar a luminária ao cabo de carga quando é ligada (LED principal) ou colocá-la na estação de carga (acessório). A luminária desliga-se e liga-se automaticamente em caso de falha de energia (a luminosidade é reduzida para alcançar uma longa duração da iluminação).

Tabuleiro de carregamento:

- Ligar o cabo de carregamento Type-C à tomada de carregamento na parte de baixo e ligá-lo ao carregador USB.
- Colocar a luz da oficina diretamente na estação para que os contactos de carregamento façam o contacto adequado.
- O carregamento começa automaticamente.

CE O produto cumpre os requisitos das diretivas UE.

Sujeito a alterações técnicas. Não nos responsabilizamos por erros de impressão.

SV

SÄKERHET - FÖRKLARING TILL ANVISNINGAR

Beakta följande symboler och signalord som finns i bruksanvisningen, på produkten och på förpackningen:

ⓘ = **Information** | Nyttig extrainformation om produkten
⊘ = **Obs** | Denna anvisning varnar för alla typer skador
⚠ = **Försiktigt** | Se upp – risk för personskador
▲ = **Varning** | Se upp – fara! Om denna anvisning inte beaktas kan detta leda till svåra personskador eller dödsfall

AVSEDD ANVÄNDNING

Produkten används som mobil ljuskälla och är inte avsedd för andra ändamål. Produkten är endast avsedd för privat bruk i hushållet och är inte avsedd för kommersiellt bruk eller för rumsbelysning i hemmet. Den ska endast användas på det sätt som beskrivs i bruksanvisningen. All annan användning räknas som ej avsedd och kan leda till sak- eller personskador. Vi ansvarar inte för skador som uppstår till följd av felaktig resp. ej avsedd användning.

▲ ALLMÄNNA SÄKERHETSANVISNINGAR

Denna produkt kan användas av barn från 8 år och av personer med nedsatt fysisk, sensorisk eller mental förmåga eller av personer utan tillräcklig erfarenhet av eller kunskap om produkten, såvida de har instruerats i hur produkten används och känner till farorna. Barn får inte leka med produkten. Barn får inte rengöra eller sköta produkten utan att de hålls under uppsikt.

Håll barn borta från produkten och förpackningen. Produkten är ingen leksak. Håll barn under uppsikt så att de inte leker med produkten eller förpackningen.

Undvik ögonskador – titta aldrig i ljusstrålen och lys aldrig andra personer i ansiktet. Om detta sker under längre tid kan andelen blått ljus skada näthinnan.

Använd inte produkten i områden med explosionsrisk eller där det förekommer brännbara vätskor, brännbart damm eller brännbara gaser.

Sänk aldrig ned produkten i vatten eller andra vätskor.

Alla belysta föremål måste finnas på minst 5 cm avstånd från lampan.

Produkten får endast användas med de tillbehör som ingår i leveransen.

Felaktigt isatta batterier kan läcka och/eller orsaka brand/explosion.

Batterier ska förvaras oåtkomligt för barn: Risk för sväljning resp. kvävning.

Försök aldrig att öppna, klämma, värma upp eller tända ett batteri. Kasta inte i eld.

Tänk på att sätta i batterierna med polerna i rätt riktning.

Läckande batterivätska kan orsaka frätskador om den kommer i kontakt med kroppsdelar. Vid kontakt ska du genast spola berörda ställen med mycket vatten och kontakta läkare.

Anslutningsklämmor och batterier får inte kortslutas.

Ej uppladdningsbara batterier får inte laddas.

Uppladdningsbara batterier får endast laddas under uppsikt av vuxen och måste tas ut ur apparaten före laddning.

RISK FÖR BRAND OCH EXPLOSION

Använd inte produkten när den ligger i förpackningen.

Täck inte över produkten – brandfara.

Utsätt inte produkten för extrem överbelastning, t.ex. extrem värme, kyla, brand eller liknande.

Använd inte i regn eller i våtrum.

ALLMÄN INFORMATION

- Kasta inte eller tappa inte produkten.
- LED-skyddet kan inte bytas. Om skyddet är skadat måste produkten bortskaffas.
- LED-ljuskällan kan inte bytas. När ljuskällan är uttjänt måste hela lampan bytas.
- Öppna och modifiera inte produkten! Reparationsarbeten får endast utföras av tillverkaren eller av auktoriserad servicetekniker eller en person med jämförbar kvalifikation.
- Lampan får inte läggas på sidan med ljuskällan eller välta på denna sida.

BATTERIER

- Byt alltid alla batterier samtidigt och använd alltid likvärdiga batterier.
- Använd inte batterierna om produkten verkar vara skadad.
- Batterierna är inte uppladdningsbara. Kortslut inte batterier.
- Slå från produkten innan du byter batterier.
- Gamla eller tomma batterier ska genast tas ut ur lampan.

MILJÖINFORMATION | AVFALLSHANTERING

Källsortera förpackningen. Papper och kartong räknas som pappersavfall, folie kan lämnas i till återvinningscentral.

Avfallshantera den uttjänta produkten enligt gällande föreskrifter. Symbolen "Soptunna" hänvisar till att den elektriska produkten inte får avfallshanteras tillsammans med vanligt hushållsavfall inom EU. Använd återlämnings- och samlingsställen i din kommun eller kontakta återförsäljaren där du köpte produkten.

Lämna produkten på en återvinningsstation för avfallshantering av uttjänta elektriska produkter. Produkten får inte kastas i hushållssoporna.

Avfallshantera använda batterier/uppladdningsbara batterier enligt lokala lagar eller bestämmelser.
På så sätt följer du lagen och bidrar till miljöskydd.

ⓘ PRODUKTBESKRIVNING

1. Huvud-LED
2. Laddningsindikering A
3. TOP-LED
4. Strömbrytare
5. Dimmerreglage
6. Vridled 360
7. Vridbar hållare
8. Utfällbar krok
9. Inbyggda magneter
10. Laddningsport med gummilock
11. Laddningsindikering B
12. Laddningskontakter för laddstation
13. USB-typ-C-uttag

ⓘ IDRIFTTAGNING

Ladda fullständigt före den första användningen

Slå på lampan med strömbrytaren:
1x huvudlampa (med dimmerhjulfunktion)
2x TOP-LED
3x från

LED-indikering:
Laddningsindikering A under laddning:
- Blinkar rött: Laddningsläge
- Släckt: Batteriet är fulladdat

Laddningsindikering B under laddning och/eller drift:
- Lysdioder visar laddningsstatus/batterikapacitet

Lampan kan laddas samtidigt som den är tänd > lyskraften begränsas

Strömavbrottselektronik (nödbelysningsfunktion):
Anslut lampan i tänt skick (huvud-LED) till laddningskabeln eller placera den i laddstationen (tillbehör).
Lampan släcks automatiskt och tänds automatiskt i händelse av strömavbrott (lyskraften är dimmad så att lystiden förlängs).

Laddningsfack:
- Sätt i laddningskabeln av typ C i laddningsuttaget på undersidan och anslut till USB-laddaren.
- Placera verkstadslampan rakt i stationen så att laddningskontakterna får rätt kontakt.
- Laddningen startar automatiskt.

CE Produkten överensstämmer med kraven i tillämpliga EU direktiv.

Med förbehåll för tekniska ändringar. Vi tar inget ansvar för tryckfel.

IT

SICUREZZA - SPIEGAZIONE DELLE AVVERTENZE

Osservare i seguenti simboli e termini utilizzati nelle istruzioni per l'uso, sul prodotto e sulla confezione:

ⓘ = **Informazione** | Utili informazioni aggiuntive sul prodotto
= **Nota** | Questa nota avvisa su possibili danni di qualsiasi tipo
= **Attenzione** | Attenzione – Pericolo di lesioni!
= **Avvertimento** | Attenzione – Pericolo! Può provocare lesioni gravi o letali

IMPIEGO APPROPRIATO

Il prodotto è una fonte luminosa mobile e non è concepito per scopi diversi. Il prodotto è concepito esclusivamente per uso privato domestico e non per scopi commerciali né per l'illuminazione di ambienti domestici, quindi va utilizzato soltanto come descritto nelle istruzioni per l'uso. Qualsiasi altro impiego che sia diverso dalla destinazione d'uso prevista è da considerarsi inappropriato e quindi può provocare danni a cose o persone. Non ci assumiamo alcuna responsabilità per danni provocati da un uso errato o inadeguato.

AVVERTENZE DI SICUREZZA GENERALI

Questo prodotto non può essere utilizzato da bambini di età inferiore a 8 anni e da persone con facoltà fisiche, sensoriali o mentali limitate o senza la necessaria esperienza e conoscenza, a meno che non siano state istruite sull'uso in sicurezza del prodotto e informate sui pericoli connessi. I bambini non devono giocare con il prodotto. Non affidare pulizia e manutenzione ai bambini se non sorvegliati.

Tenere il prodotto e l'imballo fuori dalla portata dei bambini. Il prodotto non è un giocattolo. I bambini devono essere sorvegliati per accertarsi che non usino il prodotto e l'imballo come un giocattolo.

Evitare lesioni agli occhi - non fissare mai direttamente il raggio luminoso né dirigerlo sul viso di altre persone. Un'esposizione prolungata alle particelle di luce blu potrebbe danneggiare la retina.

Non toccare mai un apparecchio collegato alla rete elettrica con le mani bagnate o qualora sia caduto in acqua. In questo caso, disinserire prima il fusibile generale, quindi scollegare la spina elettrica.

Non impiegare mai in ambienti a rischio di esplosione, in cui sono presenti liquidi, polveri o gas infiammabili.

Non immergere mai il prodotto in acqua o altri liquidi.

Utilizzare soltanto una presa elettrica facilmente accessibile per poter scollegare il prodotto rapidamente dalla rete elettrica in caso di anomalia.

Tutti gli oggetti illuminati devono trovarsi ad almeno 10 cm di distanza dalla lampada.

Utilizzare il prodotto esclusivamente insieme agli accessori forniti in dotazione.

Non tentare mai di aprire una batteria, né di schiacciarla, riscaldarla o incendiarla. Non gettarla nel fuoco.

Il prodotto deve essere ricaricato soltanto in ambienti chiusi, asciutti e spaziosi, lontano da materiali e liquidi infiammabili. La mancata osservanza di quest'avvertenza può provocare incendi e ustioni.

Il liquido fuoriuscito dalla batteria può provocare corrosione cutanea in caso di contatto con una parte del corpo. In caso di contatto, sciacquare immediatamente i punti interessati con acqua pulita e rivolgersi subito a un medico.

Non cortocircuitare i morsetti né le batterie.

PERICOLO DI INCENDI E DI ESPLOSIONI

Non utilizzarlo all'interno della confezione.

Non coprire il prodotto – pericolo d'incendio.

Non esporre mai il prodotto a sollecitazioni estreme, ad es. caldo o freddo estremo, incendio ecc.

Non utilizzare sotto la pioggia o in ambienti umidi.

NOTE GENERALI

- Non lanciarla o farla cadere
- La copertura del LED non è sostituibile. Se la copertura è danneggiata, smaltire il prodotto.
- La fonte luminosa del LED non è sostituibile. Nel momento in cui la durata di vita del LED si conclude, è necessario sostituire tutta la lampada.
- Non aprire né modificare il prodotto! I lavori di riparazione devono essere effettuati esclusivamente dal

produttore o da un tecnico di assistenza incaricato dal produttore, oppure da una persona dotata di una qualifica equivalente.
- Per scollegare il dispositivo dall'alimentazione elettrica, tirare sempre il connettore o il relativo alloggiamento, mai il cavo.
- I dati relativi alla lampada e all'alimentatore, nonché la tensione di rete riportata sulla presa elettrica devono coincidere con i valori indicati sulla targhetta dei dati tecnici.
- La lampada non deve essere collocata sul lato della fonte luminosa né cadere su questo lato.

BATTERIA RICARICABILE

Il prodotto contiene una batteria ricaricabile non sostituibile; se è scarica occorre ricaricarla immediatamente.
Una volta completata la ricarica, scollegarla dalla carica.
In caso di fuoriuscita di liquido dalla fonte energetica, rimuovere il liquido con guanti protettivi e un panno asciutto.

NOTA AMBIENTALE | SMALTIMENTO

Smaltire la confezione conformemente al tipo di materiale. La carta e il cartone tra la carta usata; raccolta differenziata per la pellicola.

Smaltire il prodotto inutilizzabile secondo le disposizioni di legge. Il contrassegno „bidone dell'immondizia" indica che nell'UE le apparecchiature elettriche non si devono smaltire insieme ai normali rifiuti domestici. Rivolgersi ai centri di ritiro e raccolta del proprio comune oppure al rivenditore presso il quale si è acquistato il prodotto.

Per smaltire il prodotto, conferirlo a un centro di raccolta specifico per apparecchiature usate. Non smaltire il prodotto insieme ai rifiuti domestici.

Smaltire le batterie usate sempre nel rispetto delle norme di legge o dei requisiti locali.
In questo modo vi attenete ai vostri obblighi di legge e fornite il vostro contributo alla tutela dell'ambiente.

ⓘ DESCRIZIONE DEL PRODOTTO

1. LED principale
2. Indicatore di carica A
3. TOP-LED
4. Pulsante ON/OFF
5. Rotella di dimmeraggio
6. Giunto rotante 360°
7. Piede regolabile
8. Gancio ribaltabile
9. Magneti integrati
10. Presa di ricarica con copertura in gomma
11. Indicatore di carica B
12. Contatti di ricarica della base
13. Porta USB tipo C

ⓘ MESSA IN FUNZIONE

Ricaricare completamente prima di utilizzarla per la prima volta.

Accendere la lampada premendo il pulsante ON/OFF:
1x LED principale (con rotella di dimmeraggio)
2x TOP-LED
3x OFF

LED:
Indicatore di carica A durante la ricarica:
- Rosso lampeggiante: modalità di ricarica
- Off: batteria completamente ricaricata

Indicatore di carica B durante la ricarica e/o il funzionamento:
- I LED indicano lo stato di carica / la capacità della batteria

La lampada può essere accesa e ricaricata contemporaneamente > l'intensità luminosa si riduce

Elettronica anti-blackout (funzione luce di emergenza):
Collegare la lampada accesa (LED principale) al cavo di ricarica, ovvero posizionarla nella base di ricarica (accessorio). La lampada si spegne automaticamente e si riaccende automaticamente in caso di interruzione della corrente elettrica (l'intensità luminosa è attenuata per aumentare la durata di vita).

Vassoio di ricarica:
- Inserire il cavo di ricarica tipo C nella presa di ricarica sul lato inferiore e collegarlo al caricabatteria USB.
- Posizionare la lampada da lavoro nella base in modo che sia correttamente appoggiata sui contatti di ricarica.
- La ricarica si avvia automaticamente.

CE Il prodotto è conforme ai requisiti della direttiva UE.

Con riserva di modifiche tecniche. Non ci assumiamo nessuna responsabilità per eventuali errori di stampa.

NL

VEILIGHEID - TOELICHTING BIJ DE AANWIJZINGEN

Houd rekening met onderstaande tekens en woorden, die in de gebruiksaanwijzing, op het product en op de verpakking gebruikt worden:

ⓘ = **Informatie** | Nuttige aanvullende informatie over het product
= **Opmerking** | Deze opmerking waarschuwt voor allerlei mogelijke schade
= **Voorzichtig** | Let op - door risico's kan letsel worden veroorzaakt
= **Waarschuwing** | Let op – risico! Kan zeer ernstig of fataal letsel veroorzaken

BEOOGD GEBRUIK

Het product dient als mobiele lichtbron en is niet bestemd voor het gebruik in andere toepassingen. Het product is uitsluitend bedoeld voor gebruik in de huishouding en dus niet voor zakelijk gebruik en ook niet als ruimteverlichting in de huishouding. Alleen het gebruik zoals beschreven in de gebruiksaanwijzing is toegestaan. Een andere toepassing dan vermeldt in deze informatie geldt als ongeoorloofd. Dit kan materiële schade en lichamelijk letsel veroorzaken. Wij kunnen niet aansprakelijk worden gesteld voor schade dat als gevolg van een onjuist of ongeoorloofd gebruik is ontstaan.

ALGEMENE VEILIGHEIDSVOORSCHRIFTEN

Dit product mag door kinderen vanaf 8 jaar en door personen met beperkte lichamelijke, zintuiglijke of mentale vermogens of weinig ervaring en/of kennis worden gebruikt indien zij onder toezicht staan of over een veilig gebruik van het apparaat worden geïnstrueerd en de mogelijke gevaren kennen. Kinderen mogen niet met het product spelen. De reiniging en het onderhoud niet door kinderen laten uitvoeren als zij niet onder toezicht staan.

Houd kinderen uit de buurt van het product en de verpakking. Het product is geen speelgoed. Bij kinderen moet erop worden gelet dat ze niet met het product c.q. de verpakking gaan spelen.

Oogletsel voorkomen - nooit rechtstreeks in de lichtstraal kijken of andere personen in het gezicht schijnen. Als dit te lang duurt, kan door de blauwlichtaandelen gevaar voor het netvlies ontstaan.

Nooit een op het elektriciteitsnet aangesloten apparaat met natte handen vastpakken of wanneer het in het water is gevallen. In dit geval eerst de zekering in uw huis uitschakelen en vervolgens de stekker uit het stopcontact trekken.

Nooit in een explosiegevaarlijke omgeving gebruiken, waar brandbare vloeistoffen, stof of gassen aanwezig zijn.

Het product nooit in water of andere vloeistoffen onderdompelen.

Alleen een goed toegankelijk stopcontact gebruiken, zodat de stekker van het product in geval van een storing snel uit het stopcontact kan worden getrokken.

Alle beschenen voorwerpen moeten minstens 10 cm van de lamp verwijderd zijn.

Het product uitsluitend met de meegeleverde toebehoren gebruiken.

Probeer nooit om een batterij/accu te openen, te pletten,

te verhitten of in brand te steken. Niet in het vuur gooien.

Het product mag uitsluitend in gesloten, droge en grote ruimtes geladen worden, ver van brandbare materialen en vloeistoffen. Het niet naleven kan brandwonden en brand veroorzaken.

Gelekte batterij-/accuvloeistof kan bij contact met lichaamsdelen etsverwondingen veroorzaken. Bij huidcontact de betreffende plaatsen onmiddellijk met schoon water afspoelen en direct een arts raadplegen.

Aansluitklemmen en batterijen niet kortsluiten.

GEVAAR VOOR BRAND OF EEN EXPLOSIE

Niet gebruiken terwijl het product nog in de verpakking zit.

Product niet afdekken - brandgevaar.

Het product nooit aan extreme belastingen zoals bijv. extreme hitte, kou, vuur enz. blootstellen.

Nooit in de regen of in vochtige ruimten gebruiken.

ALGEMENE AANWIJZINGEN

- Niet mee gooien of laten vallen
- De LED-afdekking kan niet worden vervangen. Als de afdekking beschadigd is, moet het product als afval worden verwijderd.
- De LED-lichtbron kan niet worden vervangen. Als de levensduur van de LED eindigt, moet de complete lamp worden vervangen.
- Product niet openen of modificeren! Reparatiewerkzaamheden mogen alleen door de producent of een daardoor aangewezen servicemonteur of een vergelijkbaar gekwalificeerde persoon worden uitgevoerd.
- De stekker van het apparaat mag alleen aan de stekker zelf of de stekkerbehuizing, maar nooit aan de kabel, uit het stopcontact worden getrokken.
- De gegevens voor de lamp en netadapter, evenals de netspanning op het stopcontact moeten met het typeplaatje overeenkomen.
- De lamp mag niet op de kant van de lichtbron worden gelegd of op deze kant vallen.

OPLAADBARE ACCUPACK

Het product bevat een niet-vervangbare accupack. Zodra de accu leeg is, deze onmiddellijk weer opladen.
De accu loskoppelen van de oplader zodra deze is opgeladen.
Wanneer sprake is van een lekkende energiebron, de vloeistof met handschoenen aan met een droge doek verwijderen.

INSTRUCTIES VOOR HET MILIEU | AFVALVERWIJDERING

De verpakking naar soort als afval afvoeren. Papier en karton bij het oud papier, folie bij het herbruikbaar afval.

Behandel het onbruikbare product overeenkomstig de wettelijke bepalingen als afval. De aanduiding "vuilnisbak" wijst erop dat elektrische apparaten in de EU niet met het normale huisvuil verwijderd mogen worden. Gebruik de teruggave- en inzamelsystemen in uw gemeente of neem contact op met de dealer waar het product gekocht is.

Geef het apparaat voor de verwijdering af bij een speciale inzamelplaats voor oude apparaten. Het product niet als huisvuil behandelen.

Gebruikte batterijen/accu's altijd in overeenstemming met de plaatselijke wetten of eisen afvoeren.
Zo kunt u aan uw wettelijke verplichtingen voldoen en uw bijdrage aan de bescherming van het milieu leveren.

ⓘ PRODUCTBESCHRIJVING

1. Hoofd-LED
2. Oplaaddisplay A
3. TOP-LED
4. Aan-/uitschakelaar
5. Dimwieltje
6. Draaischarnier 360°
7. Zwenkbare bevestigingsvoet
8. Uitklapbare haak
9. Geïntegreerde magneten
10. Oplaadbus met rubber dopje
11. Oplaaddisplay B
12. Laadcontacten voor laadstation
13. USB- type-C-bus

ⓘ INGEBRUIKNAME

Voor het eerste gebruik eerst volledig opladen

De lamp inschakelen door op de aan-/uitschakelaar te drukken:
1x hoofd-LED (met dimwiel-functie)
2x TOP-LED
3x uit

LED-display:
Oplaadindicatie tijdens het opladen:
- rood knipperend: oplaadmodus
- uit: de accupack is volledig opgeladen

Oplaadindicatie tijdens het opladen en/of het gebruik:
- LED's geven de oplaadstatus/accucapaciteit aan

De lampen kunnen tijdens het opladen worden gebruikt > de lichtopbrengst wordt beperkt

Elektronica voor het uitvallen van de netstroom (noodverlichtingsfunctie):
De lamp in ingeschakelde toestand (hoofd-LED) op de laadkabel aansluiten c.q. in het laadstation (toebehoren) zetten. De lamp gaat automatisch uit en wordt automatisch ingeschakeld op het moment dat de netstroom uitvalt (de lichtopbrengst is gedimd, om een lange verlichtingsduur te realiseren).

Laadbak:
- De type C-laadkabel in de laadbus aan de onderkant insteken en met de USB-oplader verbinden.
- De werklamp recht in het station zetten, zodat de laadcontacten goed contact maken.
- Het opladen begint automatisch.

CE Het product voldoet aan de eisen van de EU richtlijnen.

Technische wijzigingen voorbehouden. Voor drukfouten zijn wij niet aansprakelijk.

DK

SIKKERHED - FORKLARING AF ANVISNINGER

Bemærk følgende symboler og ord, der anvendes i betjeningsvejledningen, på produktet og på emballagen:

ⓘ = **Information** | Nyttig information til produktet
= **Bemærk** | Denne oplysning advarer mod alle typer mulige skader
= **Forsigtig** | Pas på – Faren kan medføre personskader
= **Advarsel** | Pas på – Fare! Kan medføre alvorlige kvæstelser eller livsfare

BESTEMMELSESMÆSSIG BRUG

Produktet anvendes som mobil lyskilde, og er ikke egnet til anden brug. Produktet er kun egnet til privat brug i husholdningen og hverken til erhvervsbrug eller belysning af rum i husholdningen og kun til brug som beskrevet i brugsvejledning. Brugen uden for denne oplysning gælder ikke som formålsmæssig, dette kan medføre materielle skader eller personskader. Vi hæfter ikke for skader, der er opstået pga. forkert eller ikke-formålsmæssig brug.

GENERELLE SIKKERHEDSANVISNINGER

Dette produkt må anvendes af børn under 8 år og af personer med nedsatte fysiske, sensoriske eller mentale evner eller manglende erfaring og manglende viden, såfremt de er undervist i produktets sikre brug og kender faren. Børn må ikke lege med produktet. Rengøring og vedligehold må ikke udføres af børn uden opsyn.

Hold børn væk fra produktet og emballagen. Produktet er ikke legetøj. Børn skal være under opsyn for at sikre, at de ikke leger med produktet eller emballagen.

Undgå øjenskader - Se aldrig direkte ind i lysstrålen eller lys andre personer i ansigtet. Hvis det sker for længe, kan der pga. andelen af blåt lys opstå en fare for nethinden.

Tag aldrig fat i et apparat, der er forbundet med strømnettet, med våde hænder, når det er faldet i vandet. I så fald skal ført hovedsikringen frakobles og derefter skal strømstikket

trækkes ud.

Må aldrig bruges i eksplosionsfarlige omgivelser, hvor der befinder sig brændbare væsker, støv eller gasser.

Produktet må aldrig dykkes ned i vand eller andre væsker.

Brug kun nemt tilgængelige stikdåser, så produktets strømforsyning hurtigt kan afbrydes i tilfælde af fejl.

Alle belyste genstande skal have mindst 10cm afstand til lampen.

Produktet anvendes udelukkende med det tilbehør der er indeholdt i leverancen.

Batteriet må aldrig åbnes, klemmes, opvarmes eller udsættes for ild. Må ikke kastes i ild.

Produktet må kun oplades i lukkede, tørre og tilstrækkeligt store rum, med god afstand til brændbare materialer og væsker. Hvis ikke, kan der opstå forbrændinger og brande.

Udløbende batteri-/batterivæske kan medføre ætsninger, når den kommer i kontakt med huden. Ved kontakt skal det pågældende sted straks skylles med rent vand og der søges omgående læge.

Kortslut ikke tilslutningsklemmer og batterier.

FARE FOR BRAND OG EKSPLOSION

Må ikke bruges i emballagen.

Produktet må ikke overdækkes - brandfare.

Produktet må aldrig udsættes for ekstreme belastninger, som f.eks,. Ekstrem varme. kulde, brand etc.

Må ikke anvendes i regnvejr eller i vådrum.

GENERELLE BEMÆRKNINGER

- Må ikke kastes eller falde ned
- LED-afdækningen kan ikke udskiftes. Er afdækningen beskadiges, skal produktet kasseres.
- LED-lyskilden kan ikke udskiftes. Når lyskilden ikke længere virker, skal hele lampen udskiftes.
- Produktet må hverken åbnes eller modificeres! Reparationer må kun gennemføres af producenten eller af producenten autoriseret servicetekniker eller en person med tilsvarende kvalifikation.
- Når produktets strømforsyning skal afbrydes må der kun trækkes i stikket eller stidåsen, aldrig i kablet.
- Oplysninger om lampen, strømadapteren og netspænding på stikdåsen skal stemme overens med typeskiltet.
- Projektøren må ikke lægges på lyskildens side eller falde på denne side.

GENOPLADELIG BATTERIPAKKE

Produktet, der indeholder et batteripakke, der ikke kan udskiftes, ved tomme batterier skal denne omgående oplades igen.
Efter fuldstændig opladningen adskilles den fra opladningen.
Når energikilden løber ud, skal væsken fjernes med specialhandsker og en tør klud.

MILJØANVISNINGER | BORTSKAFFELSE

Bortskaf emballagen sorteret. Pap og karton som papiraffald, folie som plastaffald.

Bortskaf det udtjente produkt iht. lovens regler. Mærkningen "Skraldespand" henviser til, at gamle elektriske apparater i EU ikke må bortskaffes med dagrenovationen. Brug genbrugsstationerne i din kommune, eller kontakt forhandleren, hvor du har købt produktet.

Aflever dit produkt til bortskaffelse på en speciel genbrugsstation for el-apparater. Produktet må ikke bortskaffes med dagrenovationen.

Brugte batterier/akkumulatorer skal altid bortskaffes i overensstemmelse med lokale live eller krav. På denne måde overholder du loven og yder et bidrag til miljøets beskyttelse.

ⓘ PRODUKTBESKRIVELSE

1. Hoved-LED
2. Opladningsindikator A
3. TOP-LED
4. Tænd-/sluk-knap
5. Dæmperhjul
6. Drejeled 360°
7. Drejelig fod
8. Krog, der kan klappes ud
9. Integrerede magneter
10. Opladningsbøsning med gummiafdækning
11. Opladningsindikator B
12. Opladningskontakter til opladningsstation
13. USB-type-C bøsning

ⓘ IBRUGTAGNING

Oplad produktet fuldstændigt inden første brug

Tænd for lygten ved at trykke tænd-/sluk-knappen:
1x Hoved-LED (med dæmpningsfunktion)
2x TOP-LED
3x Sluk

LED-indikator:
Opladningsindikator A under opladning:
- rødt blinkende: opladningstilstand
- slukket: batteripakke opladet fuldstændigt

Opladningsindikator B under opladning og/eller drift:
- LED viser opladningsstatus/batterikapacitet

Lygten kan lyse og oplades på samme tid > lysstyrken begrænses

Strømsvigtelektronik (nødlysfunktion):
Tilslut lygten i tændt tilstand (hoved-LED) til opladningskablet eller stil den i opladningsstationen (tilbehør).
Lygten slukker automatisk og tænder igen automatisk i tilfælde af strømsvigt (lysstyrken er dæmpet for at lygten kan lyse længe).

Opladningsbakke:
- Sæt Type-C opladningskablet i opladningsbøsningen på undersiden og forbind det med USB-opladeren.
- Stil værkstedslygten lige i stationen for at opladningskontakterne får rigtig kontakt.
- Opladningen starter automatisk.

CE Produktet overholder kravene i EU direktiverne.

Der tages forbehold for tekniske ændringer. Vi hæfter ikke for trykfejl.

FI

TURVALLISUUS - OHJEIDEN SELITYKSET

Ota huomioon seuraavat merkit ja sanat, joita on käytetty käyttöohjeessa, tuotteessa ja sen pakkauksessa:

ⓘ = **Tiedoksi** | Hyödyllinen lisätieto tuotteesta
= **Huomautus** | Tämä huomautus varoittaa kaikentyyppisistä mahdollisista vahingoista
= **Varo** | Huomio - vaarana loukkaantumiset
= **Varoitus** | Huomio – vaara! Voi johtaa vakaviin tapaturmiin tai kuolemaan

MÄÄRÄYSTENMUKAINEN KÄYTTÖ

Tuote on tarkoitettu liikuteltavaksi valonlähteeksi, eikä sitä ole tarkoitettu muihin käyttötarkoituksiin. Tuote on tarkoitettu vain yksityiseen käyttöön kotona, eikä se sovellu yrityskäyttöön eikä huoneen valaisuun kotona, vaan ainoastaan käytettäväksi käyttöohjeen mukaisesti. Käyttö muunlaiseen tarkoitukseen katsotaan määräystenvastaiseksi ja se voi aiheuttaa esinevahinkoja tai henkilövahinkoja. Valmistaja ei vastaa vahingoista, jotka ovat syntyneet virheellisestä tai määräystenvastaisesta käytöstä.

YLEISET TURVALLISUUSOHJEET

Tätä tuotetta voivat käyttää yli 8-vuotiaat lapset sekä henkilöt, joiden ruumiilliset, aistimilliset tai henkiset kyvyt ovat rajoittuneet tai joilla ei ole tarvittavaa kokemusta tai tietoa, kun he ovat saaneet opastuksen tuotteen turvallisesta käytöstä ja kun he tietävät, mitä vaaroja on olemassa. Lapset eivät saa leikkiä tuotteella. Puhdistusta ja hoitoa lapset eivät saa tehdä ilman valvontaa.

Pidä tuote ja pakkaus lasten ulottumattomissa Tämä tuote ei ole leikkikalu. Lapsia on valvottava sen varmistamiseksi, etteivät he pääse leikkimään tuotteen tai pakkauksen kanssa.

Vältä silmävauriot - älä koskaan katso suoraan valonsäteeseen tai suuntaa valoa muiden ihmisten kasvoihin. Mikäli näin tapahtuu pitkään, sinisen valon osuus voi aiheuttaa verkkokalvon vaurioitumisen.

Älä koskaan vie räjähdysalttiiseen ympäristöön, missä on palavia nesteitä, pölyä tai kaasuja.

Älä koskaan upota tuotetta veteen tai muihin nesteisiin.

Kaikkien valaistavien esineiden on oltava vähintään 5cm etäisyydellä valaisimesta.

Käytä tuotetta vain sen mukana tulleiden lisätarvikkeiden kanssa.

Epäasianmukaisesti käytettyinä paristot voivat vuotaa ja/tai aiheuttaa tulipalon/räjähdyksen.

Säilytä paristoja lasten ulottumattomissa: Nielemis- ja tukehtumisvaara.

Älä koskaan yritä avata, rutistaa, kuumentaa tai polttaa paristoa/akkua. Älä heitä tuleen.

Kun asetat paristoja sisään, varmista ehdottomasti, että ne tulevat navat oikeinpäin.

Vuotava paristo-/akkuneste voi iholle tai silmiin joutuessaan aiheuttaa niiden syöpymisen. Kosketuksessa paristo-/akkunesteeseen on kyseinen kohta huuhdeltava puhtaalla vedellä ja mentävä välittömästi lääkäriin.

Liittimiä ja paristoja ei saa oikosulkea.

Tavallisia paristoja ei saa ladata.

Uudelleen ladattavissa olevia paristoja saa ladata vain aikuisen valvonnassa ja ne on poistettava laitteesta ennen latausta.

PALO- JA RÄJÄHDYSVAARA

Älä käytä pakkauksen sisällä.

Älä peitä tuotetta - palovaara.

Älä koskaan altista tuotetta äärimmäiselle rasitukselle, kuten äärimmäinen kuumuus, kylmyys, tuli, jne.

Älä käytä sateessa tai kosteissa tiloissa.

YLEISIÄ OHJEITA

- Ei saa heittää eikä päästää putoamaan.
- LED-suojakupu ei ole vaihdettavissa. Suojakuvun ollessa vaurioitunut on tuote hävitettävä.
- LED-lamppu ei ole vaihdettavissa. Kun LED on tullut käyttöikänsä päähän, on koko valaisin vaihdettava.
- Älä avaa tuotetta äläkä tee siihen mitään muutoksia! Kunnostustyöt saa tehdä vain valmistaja tai sen

valtuuttama huoltoteknikko tai vastaavan pätevyyden omaava henkilö.
- Valaisinta ei saa asettaa lamppupuoli alaspäin eikä se saa päästä kaatumaan näin.

PARISTOT

- Vaihda aina kaikki paristot kerralla ja käytä samanarvoisia paristoja.
- Älä käytä paristoja, jos tuote näyttää olevan vaurioitunut.
- Paristoja ei voi ladata uudelleen. Älä oikosulje paristoja.
- Ennen kuin vaihdat paristot, kytke tuote pois päältä.
- Poista käytetyt tai tyhjät paristot välittömästi valaisimesta.

YMPÄRISTÖOHJEET | HÄVITTÄMINEN

Hävitä pakkaus lajiteltuna. Pahvi ja kartonki pahvikeräykseen, muovi muovikeräykseen.

Hävitä käyttökelvoton tuote lakimääräysten mukaisesti. Yliviivatun jäteastian kuva tarkoittaa, että EU:ssa sähkölaitteita ei saa hävittää tavallisen kotitalousjätteen mukana. Käytä kuntasi palautus- tai keräysjärjestelmiä tai vie sille myyjälle, jolta tuote ostettiin.

Vie tuote hävitettäväksi käytetyille laitteille tarkoitettuun keräyspisteeseen. Älä laita tuotetta tavallisen sekajätteen sekaan.

Hävitä käytetyt paristot/akut aina paikallisten lakien tai vaatimusten mukaisesti.
Näin täytät lainmukaiset velvollisuutesi ja suojelet osaltasi ympäristöä.

ⓘ TUOTTEEN KUVAUS

1. Pää-LED
2. Latausnäyttö A
3. TOP-LED
4. Virtapainike
5. Himmenninpyörä
6. Kääntönivel 360
7. Käännettävä tukijalka
8. Ulos käännettävä koukku
9. Integroidut magneetit
10. Latausliitin, kuminen suojus
11. Latausnäyttö B
12. Latausaseman latauskoskettimet
13. USB-tyyppi-C-liitin

ⓘ KÄYTTÖÖNOTTO

Ladattava täyteen ennen ensimmäistä käyttökertaa

Sytytä valaisin virtapainiketta painamalla:
1x pää-LED (himmenninpyörä-toiminnolla)
2x TOP-LED
3x sammutus

LED-näyttö:
Latausnäyttö A latauksen aikana:
- vilkkuu punaisena: lataustila
- sammunut: akku ladattu täyteen

Latausnäyttö B latauksen ja/tai käytön aikana:
- LED osoittaa lataustilan/akkukapasiteetin

Valaisu ja lataus on mahdollista samanaikaisesti > valaisuvoima rajoittuu

Virtakatkoselektroniikka (varavalotoiminto):
Liitä valaisin sytytettynä (pää-LED) latauskaapeliin tai aseta latausasemaan (lisätarvike).
Valaisin sammuu automaattisesti ja syttyy automaattisesti virtakatkoksessa (valaisuvoima on himmeämpi, millä saavutetaan pitkä valaisuaika).

Latausalusta:
- Liitä tyypin C latauskaapeli alapuolen latausliittimeen ja yhdistä USB-laturiin.
- Aseta työvalaisin asemaan suoraan, jotta latauskoskettimet osuvat oikein.
- Lataus alkaa automaattisesti.

CE Tuote vastaa EU direktiivien vaatimuksia.

Pidätämme oikeuden teknisiin muutoksiin. Valmistaja ei vastaa painovirheistä.

NO

SIKKERHET – FORKLARING AV SYMBOLER OG HENVISNINGER

Vær oppmerksom på følgende tegn og ord som brukes i bruksanvisningen, på produktet og på emballasjen:

ⓘ = **Informasjon** | Nyttig tilleggsinformasjon om produktet
= **Henvisning** | Denne henvisningen advarer mot alle mulige skader
= **Forsiktig** | OBS – Farlig situasjon som kan føre til personskader
= **Advarsel** | OBS – Farlig situasjon! Kan føre til alvorlige personskader eller død

BEREGNET BRUK

Produktet skal brukes som mobil lyskilde og er ikke beregnet til andre bruksformål. Produktet er utelukkende egnet for privat bruk i husholdninger og verken for kommersiell bruk eller for belysning av rom i husholdninger, og kun for bruk som er beskrevet i bruksanvisningen. Bruk som ikke er nevnt i denne informasjonen anses ikke som beregnet bruk og kan forårsake materielle skader eller personskader. Vi påtar oss ikke ansvar for skader som er forårsaket av feil bruk eller ikke beregnet bruk.

GENERELLE SIKKERHETSANVISNINGER

Dette produktet kan brukes av barn fra 8 år og av personer med nedsatte fysiske, sensoriske eller mentale evner eller manglende erfaring eller kunnskap, hvis slike personer har fått opplæring i sikker bruk av produktet og forstår farene som er tilknyttet bruken. Barn skal ikke leke med produktet. Rengjøring og vedlikehold skal ikke utføres av barn, med mindre de er under tilsyn.

Hold barn unna produktet og emballasjen. Produktet er ikke noe leketøy. Pass på at barn ikke leker med produktet eller emballasjen.

Unngå skader på øynene - Ikke se direkte inn i lysstrålen, og du må ikke rette lyset mot ansiktet til andre personer. Hvis dette skjer for lenge, kan andelen av blått lys skade netthinnen.

Det skal aldri brukes i eksplosjonsfarlige omgivelser hvor det finnes brennbare væsker, støv eller gasser.

Produktet skal aldri dyppes ned i vann eller andre væsker.

Alle gjenstander som belyses må befinne seg i en avstand på minst 5 cm fra lykten.

Produktet skal bare brukes med tilbehør som er inkludert i leveransen.

Batterier som er satt inn på feil måte kan lekke og / eller forårsake en brann / eksplosjon.

Batterier skal oppbevares utilgjengelig for barn: Fare for svelging eller kvelning.

Du må aldri forsøke å åpne, knuse, varme opp eller brenne et batteri. Må ikke kastes i åpen ild.

Når du legger inn batteriene, må du passe nøye på at batteriene legges inn med polene i riktig retning.

Batterivæske som renner ut kan forårsake etseskader hvis den kommer i kontakt med kroppsdeler. Ved kontakt skal de berørte stedene straks skylles med rent vann og

kontakt lege umiddelbart.

Ikke kortslutt koplingsklemmer og batterier.

Ikke oppladbare batterier skal ikke lades.

Oppladbare batterier skal bare lades under tilsyn av voksne og må fjernes fra enheten før lading.

FARE FOR BRANN OG EKSPLOSJON

Skal ikke brukes i emballasjen.

Ikke dekk til produktet - brannfare.

Produktet skal aldri utsettes for ekstreme belastninger, f.eks. ekstrem varme, kulde, ild osv.

Skal ikke brukes i regnvær eller i våtrom.

GENERELLE ANVISNINGER

- Ikke kast den eller la den falle i bakken.
- LED-dekselet er ikke utskiftbart. Hvis dekselet er skadet må produktet kasseres.
- LED-lyskilden er ikke utskiftbar. Når LED-ens levetid ender, må hele lampen skiftes ut.
- Produktet skal ikke åpnes eller endres! Reparasjoner skal kun utføres av produsenten, en servicetekniker som er autorisert av ham eller en person med lignende kvalifikasjoner.
- Lykten skal ikke legges på siden der lyskilden befinner seg eller velte over til denne siden.

BATTERIER

- Batterier skal alltid skiftes ut komplett som sett, og bruk alltid batterier av samme type.
- Batterier skal ikke brukes hvis produktet ser ut til å være skadet.
- Engangsbatterier kan ikke lades igjen. Ikke kortslutt batterier.
- Slå av produktet før du skifter batterier.
- Ta brukte eller tomme batterier umiddelbart ut av lykten.

MILJØINFORMASJON | AVFALLSBEHANDLING

Emballasjen skal kildesorteres. Papp og kartong til papirinnsamlingen, folie til plastinnsamlingen.

Kasser det ubrukbare produktet i henhold til gjeldende nasjonale bestemmelser. Symbolet «søppeldunk» angir, at i EU skal elektrisk utstyr ikke kastes i vanlig husholdningsavfall. Bruk lokale retur- og innsamlingssystemer, eller kontakt forhandleren der produktet ble kjøpt.

Produktet skal leveres til et spesielt samlested for avfallsbehandling av gammelt utstyr. Ikke kast produktet i husholdningsavfallet.

Brukte batterier / oppladbare batterier skal alltid kasseres i henhold til lokale lover eller forskrifter.
Derved oppfyller du dine lovbestemte plikter og yter ditt bidrag til miljøvern.

ⓘ PRODUKTBESKRIVELSE

1. Hoved-LED
2. Ladeindikator A
3. TOP-LED
4. På-/Av-tast
5. Dimmerhjul
6. Dreieledd 360
7. Svingbar holdefot
8. Krok som kan slås ut
9. Integrerte magneter
10. Ladekontakt med gummideksel
11. Ladeindikator B
12. Ladekontakter for ladestasjon
13. USB-type-C-kontakt

ⓘ TA I BRUK

Må lades helt opp før den brukes for første gang

Slå på lykten med et trykk på På-/Av-tasten:
1x hoved-LED (med dimmerhjul-funksjon)
2x TOP-LED
3x Av

LED-indikator:
Ladeindikator A under lading:
- rødt blinkende: Lademodus
- av: Batteripakken er fulladet

Ladeindikator B under lading og/eller drift:
- LED viser ladestatus / batterikapasitet

Belysning og lading samtidig er mulig > lysstyrken blir begrenset

Strømbruddelektronikk (nødlysfunksjon):
Koble lykten til ladekabelen når den er slått på (hoved-LED), eller plasser den i ladestasjonen (tilbehør).
Lykten slukkes automatisk og slår seg på automatisk ved strømbrudd (lysstyrken dimmes for å oppnå en lang brenntid).

Ladestasjon:
- Stikk en type-C ladekabel inn i ladekontakten på undersiden og forbind den med USB-laderen.
- Plasser verkstedlykten slik at den står rett i stasjonen, derved får ladekontaktene god kontakt.
- Ladingen starter automatisk.

CE Produktet oppfyller kravene i EU direktivene.

Med forbehold om tekniske endringer. Vi overtar ikke ansvar for trykkfeil.

CZ

BEZPEČNOST – VYSVĚTLENÍ UPOZORNĚNÍ

Zohledněte následující značky a slova, která se nachází v návodu k použití, na výrobku a na obalu:

ⓘ = **Informace** | Užitečné dodatečné informace o výrobku
= **Upozornění** | Toto upozornění varuje před možnými poškození mi jakéhokoliv druhu
= **Obezřetnost** | Pozor - ohrožení může vést k poranění
= **Varování** | Pozor - ohrožení! Může vést k vážným poraněním nebo smrti

POUŽÍVÁNÍ V SOULADU S URČENÍM

Výrobek slouží jako mobilní zdroj světla a není určený na jiné použití. Výrobek je určený výhradně pro soukromé použití v domácnosti, není vhodný pro komerční použití ani osvětlení místnosti v domácnosti a je určený pouze k použití, které je uvedeno v návodu k použití. Použití mimo rozsahu těchto uvedených informací se považuje za použití v rozporu s určeným účelem a může způsobit věcné škody nebo zranění osob. Nepřebíráme ručení za škody, které vzniknou následkem nesprávného používání, příp. následkem používání, které je v rozporu s určeným účelem.

VŠEOBECNÉ BEZPEČNOSTNÍ POKYNY

Tento výrobek mohou používat děti ve věku nad 8 let a osoby s omezenými fyzickými, smyslovými nebo mentálními schopnostmi nebo s nedostatkem zkušeností a znalostí, pokud byly poučeny o bezpečném používání výrobku a znají možná nebezpečí. Děti si nesmí s výrobkem hrát. Čištění a ošetřování nesmí provádět děti bez dozoru.

Dbejte, aby byly děti v dostatečné vzdálenosti od výrobku a obalu. Výrobek není hračka. Děti by měly být pod dozorem, aby se zajistilo, že si nebudou s výrobkem nebo obalem hrát.

Zabraňte poškození očí - nikdy se nedívejte přímo do světelného paprsku ani nesviťte do tváře jiným osobám. V případě příliš dlouhého působení mohou podíly modrého světla být nebezpečné pro sítnici.

Nikdy nesahejte na přístroj, který je zapojený do elektrické sítě, mokrýma rukama, příp. pokud spadl do vody. V takovém případě nejdříve vypněte domovní pojistku a až poté vytáhněte síťovou zástrčku.

Nikdy nepoužívejte ve výbušném prostředí, ve kterém jsou hořlavé kapaliny, prach nebo plyny.

Výrobek nikdy neponořujte do vody nebo do jiných kapalin.

Připojovací kabel neohýbejte, nenatahujte a zabraňte, aby se dostal do kontaktu s ostrými předměty, chemikáliemi nebo

rozpouštědly.

Používejte jen dobře přístupnou zásuvku, aby bylo možné odpojit výrobek od elektrické sítě v případě poruchy.

Všechny osvětlované předměty se musí nacházet ve vzdálenosti minimálně 10 cm od svítidla.

Výrobek používejte pouze s příslušenstvím, které je součástí dodávky.

Nikdy se nepokoušejte baterii/akumulátor otevírat, rozdrtit, zahřívat nebo zapálit. Nevhazujte do ohně.

Výrobek se smí nabíjet pouze v uzavřených, suchých a prostranných místnostech, mimo hořlavé materiály a kapaliny. Nedodržování těchto pokynů může způsobit popáleniny a požáry.

Vyteklá kapalina z baterie/akumulátoru může při kontaktu s částmi těla způsobit poleptání. V případě kontaktu zasažená místa okamžitě opláchněte čerstvou vodou a bezodkladně kontaktujte lékaře.

Nezkratujte připojovací svorky a baterie.

NEBEZPEČÍ POŽÁRU A VÝBUCHU

Nepoužívejte v obalu.

Výrobek nezakrývejte - nebezpečí požáru.

Výrobek nikdy nevystavujte extrémní zátěži, jako je např. extrémní teplo, chlad, oheň atd.

Nepoužívejte v dešti nebo suchých místnostech.

VŠEOBECNÁ UPOZORNĚNÍ

- Výrobkem neházejte ani ho nenechte spadnout
- Kryt LED diod nelze vyměnit. Pokud je kryt poškozený, musí se výrobek zlikvidovat.
- LED světelný zdroj nelze vyměnit. Pokud životnost LED světelného zdroje skončí, je nutné vyměnit celé svítidlo.
- Výrobek neotvírejte ani neupravujte! Opravářské práce může provádět pouze výrobce nebo ním pověřený servisní technik nebo porovnatelně kvalifikovaná osoba.
- Odpojení přístroje od napájení proudem provádějte pouze zatáhnutím za síťovou zástrčku nebo kryt síťové zástrčky, v žádném případě zatáhnutím za kabel.
- Údaje pro svítidlo a síťový zdroj, jakož i síťové napětí v zásuvce se musí shodovat s typovým štítkem.
- Svítidlo se nesmí pokládat na stranu světelného zdroje nebo se převrátit na tuto stranu.

DOBÍJITELNÝ AKUMULÁTOROVÝ BLOK

Výrobek obsahuje nevyměnitelný akumulátorový blok. Pokud je akumulátor vybitý, ihned jej nabijte.
Při úplném nabití odpojte od nabíjení. V případě úniku kapaliny ze zdroje energie odstraňte kapalinu, přitom použijte ochranné rukavice a suchou utěrku. Před prvním použitím úplně nabijte akumulátorový blok

POKYNY K OCHRANĚ ŽIVOTNÍHO PROSTŘEDÍ | LIKVIDACE

Obal zlikvidujte odděleně podle druhu odpadu. Lepenku a karton zlikvidujte v kontejneru na sběr papíru, fólii odevzdejte do sběru druhotných surovin.

Nepoužitelný výrobek zlikvidujte v souladu se zákonnými předpisy. Symbol „kontejner" upozorňuje na to, že elektrické přístroje se v EU nesmí likvidovat společně s domácím odpadem. Využijte systém zpětného odběru a sběren ve vaší obci nebo se obraťte na prodejce, u kterého jste výrobek zakoupili.

Výrobek odevzdejte k likvidaci na speciálním místě určeném pro likvidaci vyřazených přístrojů. Výrobek nedávejte do domácího odpadu.

Použité baterie/akumulátory vždy likvidujte v souladu s místními zákony nebo požadavky.
Tím splníte zákonné předpisy a přispějete k ochraně životního prostředí.

ⓘ POPIS VÝROBKU

1. Hlavní LED
2. Indikace nabití A
3. HORNÍ LED

4. Tlačítko zap./vyp.
5. Stmívací kolečko
6. Otočný kloub 360°
7. Výkyvná noha
8. Výklopný hák
9. Integrované magnety
10. Nabíjecí zdířka s gumovým krytem
11. Indikace nabíjení B
12. Nabíjecí kontakty pro nabíjecí stanici
13. USB port typu C

ⓘ UVEDENÍ DO PROVOZU

Před prvním použitím úplně nabijte

Svítidlo zapnete stisknutím tlačítka zap./vyp.:
1x hlavní LED (s funkcí stmívacího kolečka)
2x HORNÍ LED
3x vypnuté

LED indikace:
Indikace nabití A během nabíjení:
- bliká červená: režim nabíjení
- vypnuté: akumulátorový blok je úplně nabitý

Indikace nabití B během nabíjení a/nebo provozu:
- LED indikují stav nabití/kapacitu akumulátoru

Funkce svícení a nabíjení je možná současně > svítivost je omezená

Elektronika při výpadku napájení (funkce nouzového světla):
V zapnutém stavu svítidla (hlavní LED) ho připojte k nabíjecímu kabelu, nebo ho vložte do nabíjecí stanice (příslušenství). Svítidlo automaticky zhasne a automaticky se zapne v případě výpadku proudu (intenzita svícení je ztlumená, aby se dosáhlo dlouhé doby svícení).

CE Výrobek splňuje požadavky směrnic EU.

Technické změny vyhrazeny. Za tiskové chyby neručíme.