Artikel-Nr.	**104-7uc**
Bezeichnung	**Schutzkontakt-Anbausteckdose 70x70 fb Shutter IP54 rückwärtig (grün)**
Langbeschreibung	Schutzkontakt-Anbausteckdose Serie S-NOVA Gehäusematerial: PA6, Farbe: grün Flanschabmessungen: 70x70 mm Anschluss: Schraubklemme, rückwärtig System: belg./franz. (Schutzkontaktstift) + Shutter Kontakte: vernickelte Kontakte 250V / 16A / 2P+E , Schutzart: IP54
Ursprungsland	AT
Zolltarifnummer	85366990
Verpackungsmenge	100
Mindestbestellmenge	200



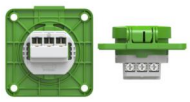

ETIM 9.0	EC001325
Ausführung	Schutzkontaktstift
Werkstoff	Kunststoff
Werkstoffgüte	Thermoplast
Halogenfrei	Ja
Flanschmaß	sonstige
Mit Klappdeckel	Ja
Für erschwerte Bedingungen nach VDE	Ja
Schutzart (IP)	IP54
Steckrichtung	gerade
Anschlusstechnik	Schraubklemme
Farbe	grün
RAL-Nummer	6018
Polzahl	3
Nennstrom	16 A
Nennspannung	250 V

a	70 mm
b	56 mm
c	72 mm
d	25 mm
e	17 mm
f	26 mm
g	43 mm
h	5,5 mm
Leitung flexibel	1,5-2x2,5 mm²
Leitung starr	1,5-2x2,5 mm²
Kontaktschrauben	80 Ncm
Abisolierlänge	8-10 mm
Umgebungstemperatur	-25 – 40 °C

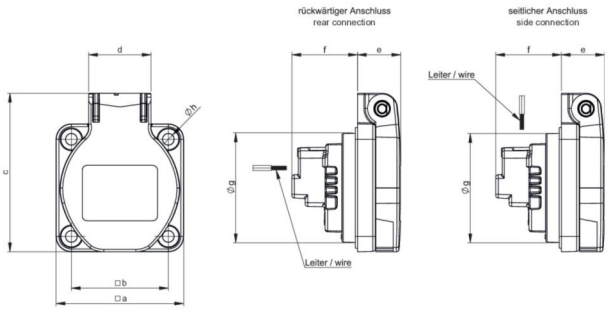

https://www.pcelectric.at/shop/de/?func=detail&artnr=104-7uc

26.01.2026 Änderungen und Druckfehler vorbehalten!