Artikel-Nr.	**56116004**
Bezeichnung	**Motorschutzstecker 16A 230V IP44 (I-0)**
Langbeschreibung	Motorschutzstecker 16A 230V IP44 (I-0) Gehäusematerial: PC/ABS Nennstrom: 16A Polzahl: 3 (2P+PE) Nennspannung/Frequenz: 230V~ / 50+60Hz Kontakte: Messing vernickelt Anschlusstechnik: Schraubklemmen Schalter: AUS-EIN (0-I), Wippschalter beleuchtet Kabelverschraubung M16 IK-Norm lt. EN50102: IK09 Schutzart: IP44
GTIN (EAN)	9003399823046
Ursprungsland	AT
Zolltarifnummer	85366990
Nettogewicht	0,192 kg
Verpackungsmenge	2
Mindestbestellmenge	2

ETIM 9.0	EC000452
Ausführung des Motorschutzes	thermischer Auslöser
Ausführung des Betätigungselements	Drucktastenschalter
Einstellbarer Strombereich	16 – 16 A
Gehäusefarbe	grau
Bemessungsspannung	230 V
Bemessungsdauerstrom Iu	16 A

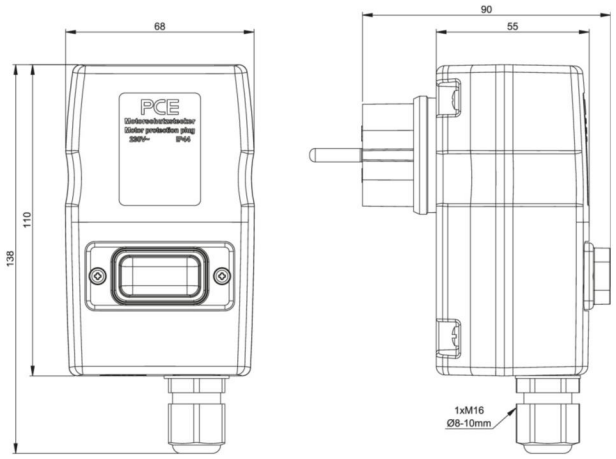

https://www.pcelectric.at/shop/de/?func=detail&artnr=56116004



(C) PC ELECTRIC Ges.m.b.H. - Diesseits 145 - 4973 St. Martin i.I. - Austria - www.pcelectric.at