Artikel-Nr.	**108-0dgc**
Bezeichnung	**Schutzkontakt-Anbausteckdose 50x50 fb Shutter IP54 schraublos (dunkelgrau)**
Langbeschreibung	Schutzkontakt-Anbausteckdose Serie S-NOVA Gehäusematerial: PA6, Farbe: dunkelgrau Flanschabmessungen: 50x50 mm Anschluss: Zugfederklemme, schraublos System: belg./franz. (Schutzkontaktstift) + Shutter Kontakte: vernickelte Kontakte 250V / 16A / 2P+E , Schutzart: IP54
Ursprungsland	AT
Zolltarifnummer	85366990
Verpackungsmenge	100
Mindestbestellmenge	200

ETIM 9.0	EC001325
Ausführung	Schutzkontaktstift
Werkstoff	Kunststoff
Werkstoffgüte	Thermoplast
Halogenfrei	Ja
Flanschmaß	50x50 mm
Mit Klappdeckel	Ja
Für erschwerte Bedingungen nach VDE	Ja
Schutzart (IP)	IP54
Steckrichtung	gerade
Anschlusstechnik	schraublose Klemme
Farbe	grau
RAL-Nummer	7046
Polzahl	3
Nennstrom	16 A
Nennspannung	250 V

a	50 mm
b	38 mm
c	62 mm
d	25 mm
e	17 mm
f	26 mm
g	43 mm
h	4,5 mm
Leitung flexibel	1,5-2x2,5 mm²
Leitung starr	1,5-2x2,5 mm²
Abisolierlänge	8-14 mm
Umgebungstemperatur	-25 – 40 °C



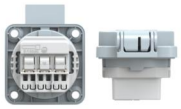

rückwärtiger Anschluss
rear connection

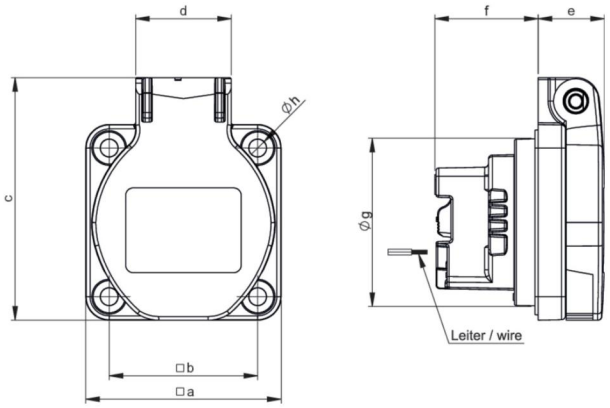

https://www.pcelectric.at/shop/de/?func=detail&artnr=108-0dgc

26.01.2026 Änderungen und Druckfehler vorbehalten!