Artikel-Nr.	**109-0sw**
Bezeichnung	**Schutzkontakt-Anbausteckdose 50x50 nat Dichtrand IP54 schraublos (schwarz)**
Langbeschreibung	Schutzkontakt-Anbausteckdose Serie S-NOVA Gehäusematerial: PA6, Farbe: schwarz Flanschabmessungen: 50x50 mm Anschluss: Zugfederklemme, schraublos System: österr./deutsch. Schutzkontaktsystem mit Dichtrand Kontakte: vernickelte Kontakte 250V / 16A / 2P+E , Schutzart: IP54
GTIN (EAN)	9003399852794
Ursprungsland	AT
Zolltarifnummer	85366990
Nettogewicht	0,048 kg
Verpackungsmenge	100
Mindestbestellmenge	200





ETIM 9.0	EC001325
Ausführung	Steckdose CEE 7/3 (Typ F)
Werkstoff	Kunststoff
Werkstoffgüte	Thermoplast
Halogenfrei	Ja
Flanschmaß	50x50 mm
Mit Klappdeckel	Ja
Für erschwerte Bedingungen nach VDE	Ja
Schutzart (IP)	IP54
Steckrichtung	gerade
Anschlusstechnik	schraublose Klemme
Farbe	schwarz 9005
Polzahl	3
Nennstrom	16 A
Nennspannung	250 V

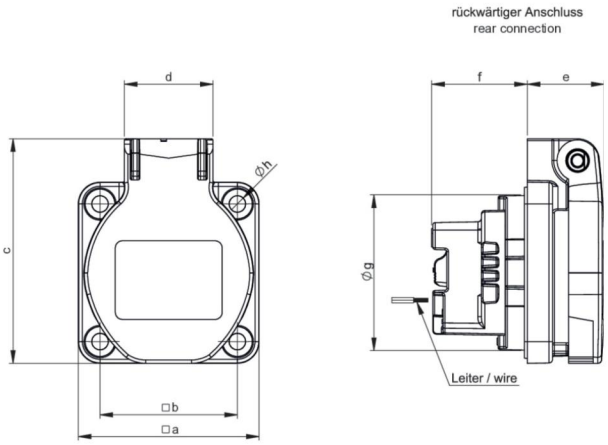

a	50 mm
b	38 mm
c	62 mm
d	25 mm
e	21 mm
f	26 mm
g	43 mm
h	4,5 mm
Leitung flexibel	1,5-2x2,5 mm²
Leitung starr	1,5-2x2,5 mm²
Abisolierlänge	8-14 mm
Umgebungstemperatur	-25 – 40 °C

https://www.pcelectric.at/shop/de/?func=detail&artnr=109-0sw

26.01.2026 Änderungen und Druckfehler vorbehalten!