Artikel-Nr.	**105-7w**
Bezeichnung	**Schutzkontakt-Anbausteckdose 70x70 nat IP54 rückwärtig (weiss)**
Langbeschreibung	Schutzkontakt-Anbausteckdose Serie S-NOVA Gehäusematerial: PA6, Farbe: weiss Flanschabmessungen: 70x70 mm Anschluss: Schraubklemme, rückwärtig System: österr./deutsch. Schutzkontaktsystem Kontakte: vernickelte Kontakte 250V / 16A / 2P+E , Schutzart: IP54
GTIN (EAN)	9003399649448
Ursprungsland	AT
Zolltarifnummer	85366990
Nettogewicht	0,051 kg
Verpackungsmenge	100
Mindestbestellmenge	200



ETIM 9.0	EC001325
Ausführung	Steckdose CEE 7/3 (Typ F)
Werkstoff	Kunststoff
Werkstoffgüte	Thermoplast
Halogenfrei	Ja
Flanschmaß	sonstige
Mit Klappdeckel	Ja
Für erschwerte Bedingungen nach VDE	Ja
Schutzart (IP)	IP54
Steckrichtung	gerade
Anschlusstechnik	Schraubklemme
Farbe	weiß 9016
Polzahl	3
Nennstrom	16 A
Nennspannung	250 V



a	70 mm
b	56 mm
c	72 mm
d	25 mm
e	17 mm
f	26 mm
g	43 mm
h	5,5 mm
Leitung flexibel	1,5-2x2,5 mm²
Leitung starr	1,5-2x2,5 mm²
Kontaktschrauben	80 Ncm
Abisolierlänge	8-10 mm
Umgebungstemperatur	-25 – 40 °C

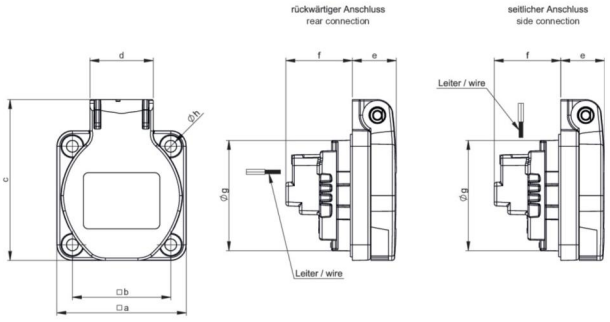

https://www.pcelectric.at/shop/de/?func=detail&artnr=105-7w

26.01.2026 Änderungen und Druckfehler vorbehalten!