Artikel-Nr.	**104-0sc**
Bezeichnung	**Schutzkontakt-Anbausteckdose 50x50 fb Shutter IP54 rückwärtig (schwarz)**
Langbeschreibung	Schutzkontakt-Anbausteckdose Serie S-NOVA Gehäusematerial: PA6, Farbe: schwarz Flanschabmessungen: 50x50 mm Anschluss: Schraubklemme, rückwärtig System: belg./franz. (Schutzkontaktstift) + Shutter Kontakte: vernickelte Kontakte 250V / 16A / 2P+E , Schutzart: IP54
GTIN (EAN)	9003399105944
Ursprungsland	AT
Zolltarifnummer	85366990
Nettogewicht	0,046 kg
Verpackungsmenge	100
Mindestbestellmenge	200





ETIM 9.0	EC001325
Ausführung	Schutzkontaktstift
Werkstoff	Kunststoff
Werkstoffgüte	Thermoplast
Halogenfrei	Ja
Flanschmaß	50x50 mm
Mit Klappdeckel	Ja
Für erschwerte Bedingungen nach VDE	Ja
Schutzart (IP)	IP54
Steckrichtung	gerade
Anschlusstechnik	Schraubklemme
Farbe	schwarz 9005
Polzahl	3
Nennstrom	16 A
Nennspannung	250 V

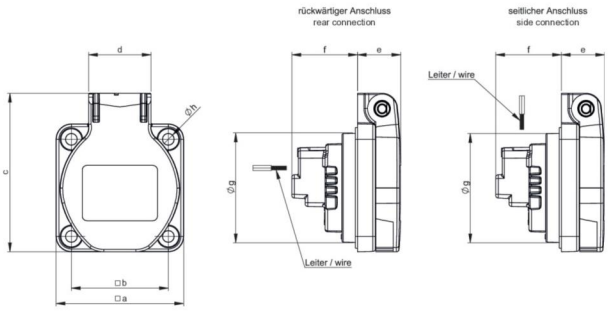

a	50 mm
b	38 mm
c	62 mm
d	25 mm
e	17 mm
f	26 mm
g	43 mm
h	4,5 mm
Leitung flexibel	1,5-2x2,5 mm²
Leitung starr	1,5-2x2,5 mm²
Kontaktschrauben	80 Ncm
Abisolierlänge	8-10 mm
Umgebungstemperatur	-25 – 40 °C

https://www.pcelectric.at/shop/de/?func=detail&artnr=104-0sc

26.01.2026 Änderungen und Druckfehler vorbehalten!