| | |
|---|---|
| Artikel-Nr. | **105-7rw** |
| Bezeichnung | **Schutzkontakt-Anbausteckdose 70x70 nat Dichtrand IP54 rückwärtig (rot)** |
| Langbeschreibung | Schutzkontakt-Anbausteckdose Serie S-NOVA<br>Gehäusematerial: PA6, Farbe: rot<br>Flanschabmessungen: 70x70 mm<br>Anschluss: Schraubklemme, rückwärtig<br>System: österr./deutsch. Schutzkontaktsystem mit Dichtrand<br>Kontakte: vernickelte Kontakte<br>250V / 16A / 2P+E , Schutzart: IP54 |
| Ursprungsland | AT |
| Zolltarifnummer | 85366990 |
| Verpackungsmenge | 100 |
| Mindestbestellmenge | 200 |

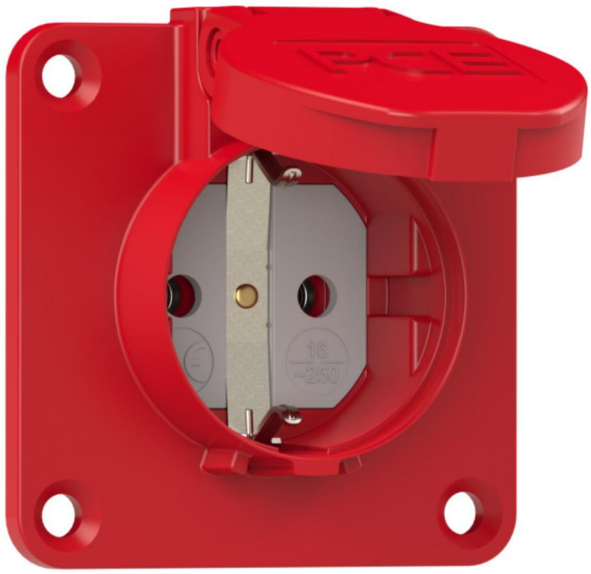

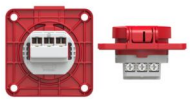

| | |
|---|---|
| ETIM 9.0 | EC001325 |
| Ausführung | Steckdose CEE 7/3 (Typ F) |
| Werkstoff | Kunststoff |
| Werkstoffgüte | Thermoplast |
| Halogenfrei | Ja |
| Flanschmaß | sonstige |
| Mit Klappdeckel | Ja |
| Für erschwerte Bedingungen nach VDE | Ja |
| Schutzart (IP) | IP54 |
| Steckrichtung | gerade |
| Anschlusstechnik | Schraubklemme |
| Farbe | rot |
| RAL-Nummer | 3000 |
| Polzahl | 3 |
| Nennstrom | 16 A |
| Nennspannung | 250 V |

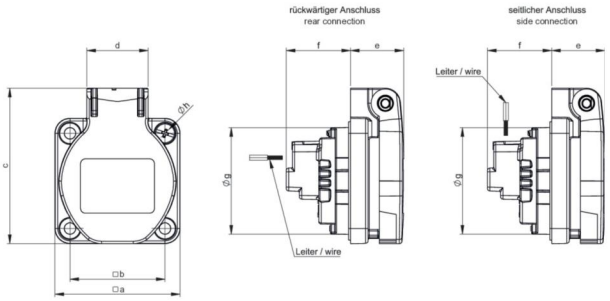


| | |
|---|---|
| a | 70 mm |
| b | 56 mm |
| c | 72 mm |
| d | 25 mm |
| e | 26 mm |
| f | 22 mm |
| g | 43 mm |
| h | 5,5 mm |
| Leitung flexibel | 1,5-2x2,5 mm² |
| Leitung starr | 1,5-2x2,5 mm² |
| Kontaktschrauben | 80 Ncm |
| Abisolierlänge | 8-10 mm |
| Umgebungstemperatur | -25 – 40 °C |

https://www.pcelectric.at/shop/de/?func=detail&artnr=105-7rw

26.01.2026 Änderungen und Druckfehler vorbehalten!